LE-29

IP: 20
Clase: ⏚
Altura Del Montaje: 2,5 - 5
Separación Máxima: 1 x Hm

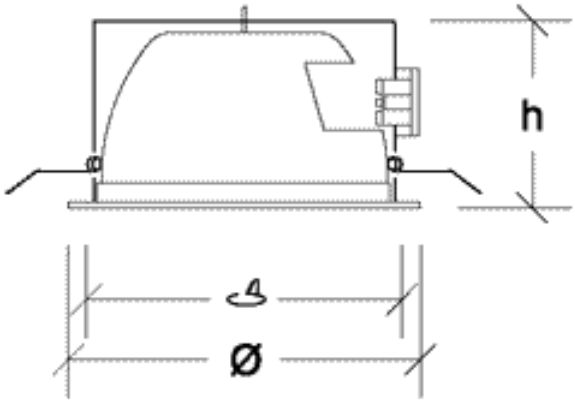

Características:
Lámpara embutida con cuerpo y aro construidos en hierro acabado al horno con ganchos de fijación. Su reflector cilíndrico viene metalizado o pintado de color blanco. Posicionamiento horizontal de los bombillos para evitar deslumbramiento. Utiliza dos bombillos compactos fluorescentes no integrados de sócate G24 d3 ó G24 q3.

Disponibilidad:
En color blanco o metalizado.

Mantenimiento:
Los bombillos son fácilmente accesibles a través de la parte frontal de la luminaria.

Tipo de Bombillo	Voltaje (V)	Tipo de Balasto	Dimensiones (mm)			Peso (Kg)
			h	ø	ø	
2x26w CFNI	120/277	M-E	135	235	215	2,05

Fábrica: +58(212)532.0595 - ventas@obralux.com
Exhibición: +58(212)731.5590