LF - 01 Strip Comercial

IP: 20
Clase: I
Altura de Montaje: 2 - 6
Separación Máx.: 1,3 x Hm

Características:

Luminaria fluorescente superficial, elaborada en lámina de acero con acabado al horno. Utiliza tubos fluorescentes T5, T8 o T12 con sócate de seguridad tipo rotor medio bi-pin o mini bi-pin.

Disponibilidad:

En color blanco.

Mantenimiento:

El tubo fluorescente puede ser fácilmente desmontado para la limpieza del cuerpo de la luminaria. Para acceder al balasto se debe desmontar la cubierta de la luminaria.

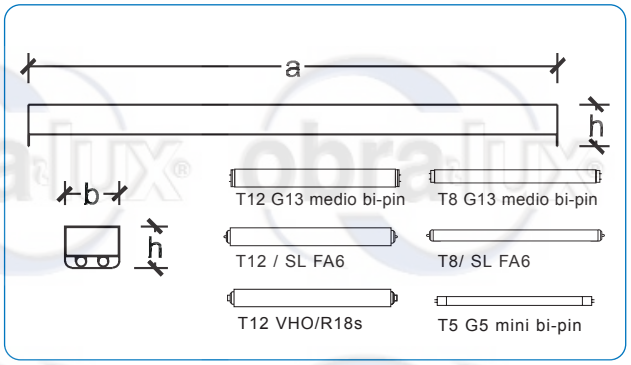

Accesorios:

Balasto de emergencia.

Tipo tubo Fluorescente	Voltaje V	Balasto Tipo	Balasto Figura	Dimensiones(mm) a	b	h	Peso Kg
1x20w T12	120	M	1	610	65	95	1.90
1x32w T8	120/277	E	1-2-3	1220	65	95	2.10
1x40w T12	120/277	M	2-3	1220	65	95	2.80
2x17w T8	120/277	E	1-2-3	610	125	95	2.40
2x20w T12	120	M	4	610	125	95	2.70
2x32w T8	120/277	E	1-2-3	1220	125	95	3.00
2x40w T12	120/220/277	M	5-6-7	1220	125	95	3.90
2x54w T5 HO	120/277	E	15-16	1170	125	95	2.70
2x59w T8 SL(96")	120/277	E	10-11-12	2440	160	125	8.25
2x75w T12 SL(96")	120/240/277	M	8-9-10	2440	160	125	9.30
2x215w T12 VHO(96")	120/277	M	11-12	2440	160	125	12.60
3x32w T8	120/277	E	4-5-6	1220	240	95	4.30
4x32w T8	120/277	E	7-8-9	1220	240	95	4.00
4x40w T12	120/220/277	M	5-6-7	1220	240	95	7.20
4x54w T5 HO	120/277	E	15-16	1170	240	95	4.60
4x59w T8 SL(96")	120/277	E	10-11-12	2440	160	125	12.30
4x75w T12 SL(96")	120/240/277	M	8-9-10	2440	160	125	14.40
4x215w T12 VHO(96")	120/277	M	11-12	2440	160	125	21.00

+ 58 (212) 532.0595 Master
ventas@obralux.com - www.obralux.com

LF - 02 Industrial

IP: 20
Clase: I
Altura de Montaje: 2,5 - 6
Separación Máx.: 1 - 1,2 x Hm

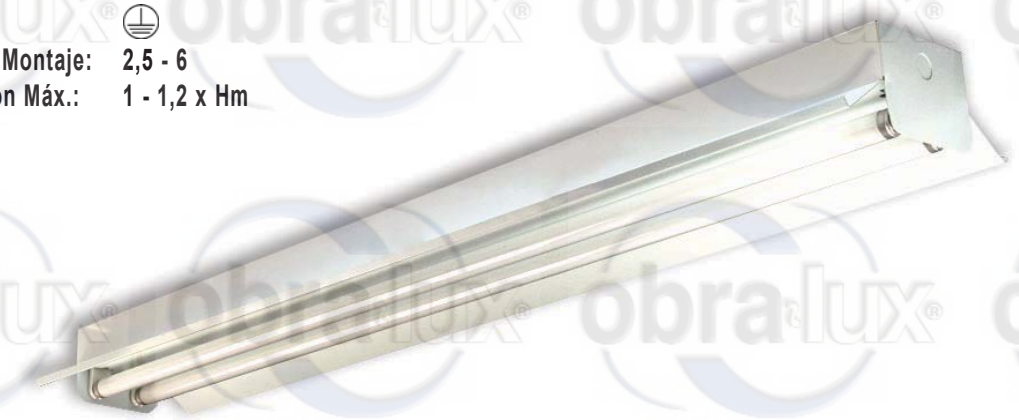

Características:

Luminaria fluorescente superficial con cuerpo fabricado en lámina de acero acabado al horno. Utiliza tubos fluorescentes T5, T8 ó T12 con sócate de seguridad tipo rotor medio bi-pin o mini bi-pin.

Disponibilidad:

En color blanco.

Mantenimiento:

El tubo fluorescente puede ser fácilmente desmontado para la limpieza del cuerpo de la luminaria. Para acceder al balasto se debe desmontar la pantalla de la luminaria.

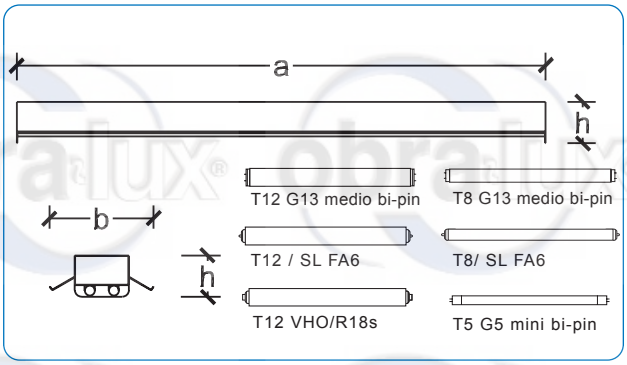

Accesorios:

Balasto de emergencia.

Tipo de tubo Fluorescente	Voltaje V	Balasto Tipo	Balasto Figura	Dimensiones(mm) a	b	h	Peso Kg
2x32w T8	120/127	E	1-2-3	1220	240	95	3.80
2x40w T12	120/220/277	M	5-6-7	1220	240	95	4.40
2x54w T5 HO	120	E	15	1170	240	95	3.50
2x59w T8 SL (96")	120/277	E	10-11-12	2440	340	125	10.25
2x75w T12 SL (96")	120/240/277	M	8-9-10	2440	340	125	11.40
2x215w T12 SL (96")	120/277	M	11-12	2440	340	125	14.40
3x32w T8	120/277	E	4-5-6	1220	350	95	4.80
4x32w T8	120/277	E	7-8-9	1220	350	95	5.00
4x40w T12	120/220/277	M	5-6-7	1220	350	95	7.80
4x54w T5 HO	120	E	15	1170	350	95	5.10
4x59w T8 SL(96")	120/277	E	10-11-12	2440	340	125	14.30
4x75w T12 SL(96")	120/240/277	M	8-9-10	2440	340	125	16.50
4x215w T12 VHO(96")	120/277	M	11-12	2440	340	125	23.00

+ 58 (212) 532.0595 Master
ventas@obralux.com - www.obralux.com

LF - 04 Circular

IP: 20
Clase: I
Altura de Montaje: 2 - 3
Separación Máx.: 0, 9 - 1 x Hm

Características:

Luminaria fluorescente circular superficial. Diseñada para aprovechar el máximo de luz cuando se dispone de poco espacio. Está construída en lámina de hierro acabado al horno. Utiliza tubo fluorescente circular con sócate G10q.

Disponibilidad:

En color blanco.

Mantenimiento:

Para acceder al balasto se debe desmontar la luminaria. El acceso al tubo fluorescente y al starter es directo.

Tipo de tubo Fluorescente	Voltaje V	Balasto		Dimensiones(mm)		Peso
		Tipo	Figura	Ø	h	Kg
1x22w C	120	M	13	230	95	0.50
1x32w C	120	M	14	325	65	1.30
1x22w y 1x32w C	120	M	13-14	325	65	1.60

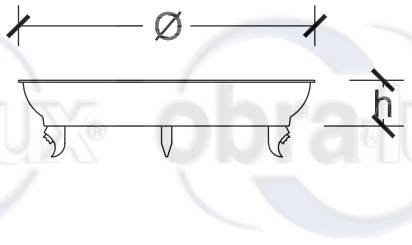

Fluorescente circular G10-Q

+ 58 (212) 532.0595 Master
ventas@obralux.com - www.obralux.com

LF- 08 Cadalux

IP: 20
Clase: I
Altura de Montaje: 2,5 - 4
Separación Máx.: 1 - 1,2 x Hm

Características:

Luminaria fluorescente embutida, elaborada en lámina de acero, con acabado al horno y difusor lumínico de plástico poliprismático. Utiliza tubos fluorescentes T8 ó T12 con sócate de seguridad tipo rotor medio bi-pin.

Disponibilidad:

En color blanco.

Mantenimiento:

El difusor frontal puede ser fácilmente desmontado para la limpieza del cuerpo de la luminaria. Fácil acceso al balasto.

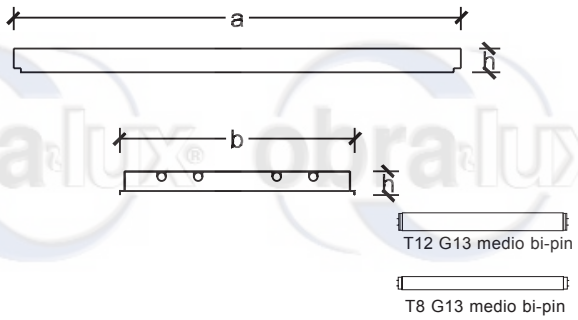

Accesorios:

Balasto de emergencia.

Tipo de tubo Fluorescente	Voltaje V	Balasto		Dimensiones(mm)			Peso
		Tipo	Figura	a	b	h	Kg
2x17w T8	120/277	E	1-2-3	610	315	65	1.40
2x20w T12	120	M	4	610	315	65	2.50
2x32w T8	120/277	E	1-2-3	1220	315	65	1.80
2x40w T12	120/220/277	M	5-6-7	1220	315	65	3.80
3x17w T8	120/277	E	4-5-6	610	615	65	3.20
3x32w T8	120/277	E	4-5-6	1220	615	65	5.10
4x17w T8	120/277	E	7-8-9	610	615	65	3.20
4x20w T12	120	M	4	610	615	65	4.90
4x32w T8	120/277	E	7-8-9	1220	615	65	5.20
4x40w T12	120/220/277	M	5-6-7	1220	615	65	7.30

+ 58 (212) 532.0595 Master
ventas@obralux.com - www.obralux.com

LF - 10 Cupulalux

IP: 20
Clase: I
Altura de Montaje: 2,5 - 4
Separación Máx.: 1 - 1,3 x Hm

Características:

Luminaria fluorescente para ser embutida en cúpulas vaciadas. Está elaborada en lámina de acero acabado al horno. Posee marco de acero esmaltado con difusor lumínico de plástico poliprismático y tubos fluorescentes T8 ó T12 con sócate de seguridad tipo rotor medio bi-pin.

Disponibilidad:

En color blanco, con marco esmaltado en color negro.

Mantenimiento:

Para la limpieza del cuerpo de la luminaria se ha de retirar el difusor frontal y para el acceso al balasto se debe retirar la cubierta interna.

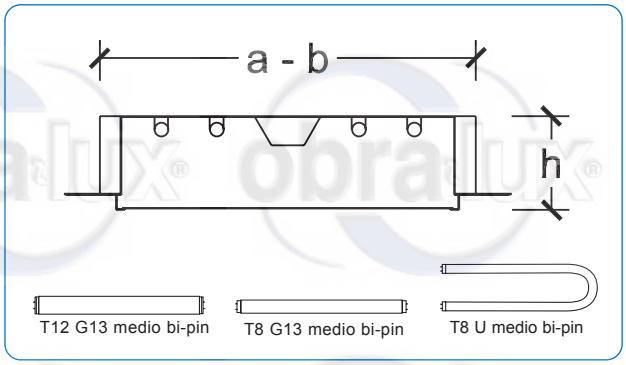

Accesorios:

Balasto de emergencia.

Nota:

Dimensiones bajo pedido según encofrado.

Tipo de tubo Fluorescente	Voltaje V	Balasto		Medidas:
		Tipo	Figura	según necesidades del cliente
2x20w T12	120	M	4	
2x32w T8 U	120/277	E	1-2-3	
4x17w T8	120/277	E	7-8-9	
4x20w T12	120	M	4	

+ 58 (212) 532.0595 Master
ventas@obralux.com - www.obralux.com

LF - 11 Calux

IP: 20
Clase: I
Altura de Montaje: 2,5 - 4
Separación Máx.: 1 - 1,3 x Hm

Características:

Luminaria fluorescente para ser embutida en losas de casetón. Está elaborada en lámina de acero acabado al horno con difusor lumínico compuesto por hojas verticales de aluminio anodizado semi-especular tipo rejilla, basculante por ambos lados, sujetado al cuerpo por ganchos a presión. Utiliza tubos fluorescentes T8 con sócate de seguridad tipo rotor medio bi-pin.

Disponibilidad:

En color blanco.

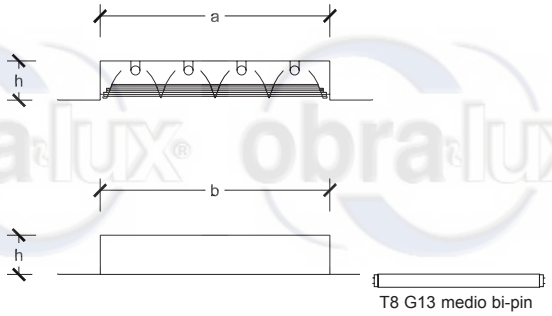

Mantenimiento:

Para la limpieza del cuerpo de la luminaria se ha de retirar el difusor frontal y para el acceso al balasto se debe retirar la cubierta interna.

Accesorios:

Balasto de emergencia.

Nota:

Dimensiones bajo pedido según encofrado.

Tipo de tubo Fluorescente	Voltaje V	Balasto		Medidas: según necesidades del cliente
		Tipo	Figura	
3x17w T8	120/277	E	4-5-6	
4x17w T8	120/277	E	7-8-9	

+ 58 (212) 532.0595 Master
ventas@obralux.com - www.obralux.com

LF - 12 Searlux

IP: 20
Clase: I
Altura de Montaje: 2,5 - 4
Separación Máx.: 1 - 1,2 x Hm

Características:

Luminaria fluorescente embutida, construida en lámina de acero con acabado al horno. Posee marco basculante de acero esmaltado con difusor lumínico de plástico poliprismático. Utiliza tubos fluorescentes T8 ó T12 con sócate de seguridad tipo rotor medio bi-pin.

Disponibilidad:

En color blanco.

Mantenimiento:

El difusor frontal basculante facilita la limpieza del cuerpo de la luminaria y la sustitución de los tubos fluorescentes. Para acceder al balasto, se debe retirar la cubierta protectora.

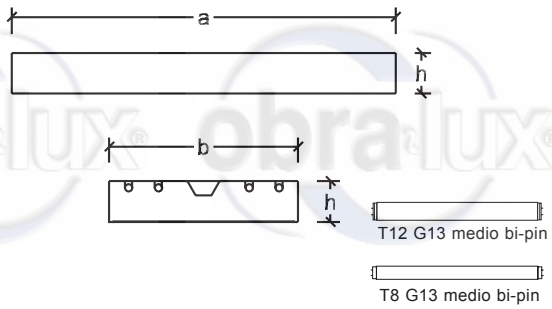

Accesorios:

Balasto de emergencia.

Tipo de tubo Fluorescente	Voltaje V	Balasto		Dimensiones(mm)			Peso
		Tipo	Figura	a	b	h	Kg
2x32w T8	120/277	E	1-2-3	1220	300	130	6.90
2x40w T12	120/220/277	M	5-6-7	1220	300	130	7.10
4x17w T8	120/277	E	7-8-9	610	600	130	6.00
4x20w T12	120	M	4	610	600	130	7.25
4x32w T8	120/277	E	7-8-9	1220	600	130	9.00
4x40w T12	120/220/277	M	5-6-7	1220	600	130	10.80

+ 58 (212) 532.0595 Master
ventas@obralux.com - www.obralux.com

LF - 15 Panelux

IP: 20
Clase: I
Altura de Montaje: 2,5 - 4
Separación Máx.: 1 - 1,2 x Hm

Características:

Luminaria fluorescente superficial, construida en lámina de acero con acabado al horno y difusor lumínico de plástico poliprismático. Utiliza tubos fluorescentes T8 ó T12 con sócate de seguridad tipo rotor medio bi-pin.

Disponibilidad:

En color blanco.

Mantenimiento:

El difusor frontal puede ser fácilmente desmontado para la limpieza del cuerpo de la luminaria. Para el acceso al balasto se debe retirar la cubierta protectora.

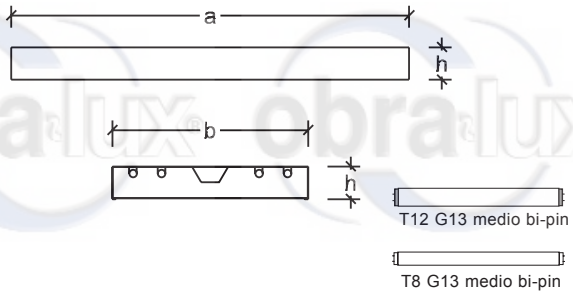

Accesorios:

Balasto de emergencia.

Tipo de tubo Fluorescente	Voltaje V	Balasto		Dimensiones(mm)			Peso
		Tipo	Figura	a	b	h	Kg
2x17w T8	120/277	E	1-2-3	610	300	100	1.90
2x20w T12	120	M	4	610	300	100	2.40
2x32w T8	120/277	E	1-2-3	1220	300	100	3.60
2x40w T12	120/220/277	M	5-6-7	1220	300	100	4.15
4x17w T8	120/277	E	7-8-9	610	600	100	3.25
4x20w T12	120	M	4	610	600	100	5.20
4x32w T8	120/277	E	7-8-9	1220	600	100	7.50
4x40w T12	120/220/277	M	5-6-7	1220	600	100	9.50

+ 58 (212) 532.0595 Master
ventas@obralux.com - www.obralux.com

LF - 17 Linealux

IP: 21/22
Clase: I
Altura de Montaje: 2 - 3
Separación Máx.: 1,2 x Hm

Características:

Luminaria fluorescente superficial, construida en lámina de acero acabado al horno con difusor lumínico en acrílico moldeado opalino o rejilla de acero cuadriculada acabada al horno igualmente. Utiliza tubos fluorescentes T8 ó T12 con sócate de seguridad tipo rotor medio bi-pin.

Disponibilidad:

En color blanco.

Mantenimiento:

El difusor frontal puede ser fácilmente desmontado una vez retiradas las tapas laterales, para la limpieza del cuerpo de la luminaria. Acceso al balasto retirando la cubierta.

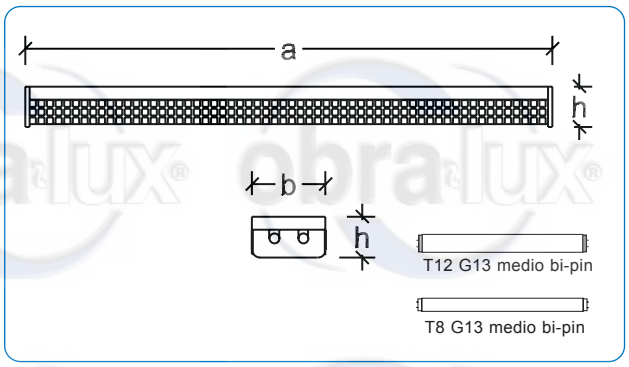

Accesorios:

Balasto de emergencia.

Tipo de tubo Fluorescente	Voltaje V	Balasto		Dimensiones(mm)			Peso
		Tipo	Figura	a	b	h	Kg
2x17w T8	120/277	E	1-2-3	610	170	95	3.10
2x20w T12	120	M	4	610	170	95	3.70
2x32w T8	120/277	E	1-2-3	1220	170	95	4.75
2x40w T12	120/220/277	M	5-6-7	1220	170	95	5.25

+ 58 (212) 532.0595 Master
ventas@obralux.com - www.obralux.com

LF - 18 Boyacá

IP: 22
Clase: I
Altura de Montaje: 2,5 - 4
Separación Máx.: 1,2 x Hm

Características:

Luminaria fluorescente superficial con difusor lumínico de plástico traslúcido sujetado por dos tapas plásticas laterales. Utiliza tubos fluorescentes T8 ó T12 con sócate de seguridad tipo rotor medio bi-pin.

Disponibilidad:

En color blanco.

Mantenimiento:

El difusor frontal puede ser fácilmente desmontado, una vez retiradas las tapas laterales, para la limpieza del cuerpo de la luminaria. Acceso al balasto retirando la tapa protectora.

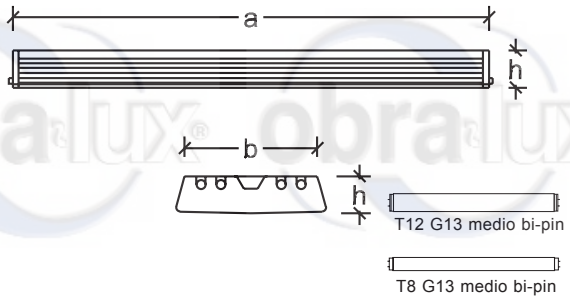

Accesorios:

Balasto de emergencia.

Tipo de tubo Fluorescente	Voltaje V	Balasto Tipo	Balasto Figura	Dimensiones(mm) a	b	h	Peso Kg
2x17w T8	120/277	E	1-2-3	610	280	95	2.60
2x20w T12	120	M	4	610	280	95	3.30
2x32w T8	120/277	E	1-2-3	1220	280	95	4.90
2x40w T12	120/220/277	M	5-6-7	1220	280	95	5.50
4x17w T8	120/277	E	7-8-9	610	390	95	3.70
4x20w T12	120	M	4	610	390	95	4.50
4x32w T8	120/277	E	7-8-9	1220	390	95	4.70
4x40w T8	120/220/277	M	5-6-7	1220	390	95	6.70

+ 58 (212) 532.0595 Master
ventas@obralux.com - www.obralux.com

LF - 20 Pasilux

IP: 21
Clase: I
Altura de Montaje: 2 - 3
Separación Máx.: 0,9 - 1 x Hm

Características:

Luminaria fluorescente circular superficial, construida en aluminio extra fuerte con acabado al horno, difusor lumínico de vidrio esmerilado. Utiliza tubo fluorescente circular con sócate tipo G10q.

Disponibilidad:

En color aluminio blanco.

Mantenimiento:

Se debe destornillar la base de la luminaria para acceder al tubo fluorescente y al balasto, y para la limpieza del cuerpo de la luminaria.

Tipo de tubo Fluorescente	Voltaje V	Balasto		Dimensiones		Peso
		Tipo	Figura	Ø	h	Kg
1x22w C	120	M	13	270	90	0.80
1x22w C	120/220	E	17	270	90	0.70
1x32w C	120	M	14	330	90	1.20
1x32w C	120/220	E	17	330	90	1.10
1x22w y 1x32w C	120/220	E	17	330	90	1.30

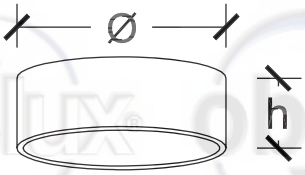

Fluorescente circular G10-Q

+ 58 (212) 532.0595 Master
ventas@obralux.com - www.obralux.com

LF - 21 Balcolux

IP: 21
Clase: I
Altura de Montaje: 2 - 3
Separación Máx.: 0,9 - 1 x Hm

Características:

Luminaria fluorescente superficial cuadrada, construida en lámina de hierro con acabado al horno y rejillas para ventilación del balasto. Su difusor lumínico de vidrio moldeado de acrílico es blanco opalino. Utiliza tubo fluorescente circular con sócate tipo G10q.

Disponibilidad:

En color blanco.

Mantenimiento:

Se debe destornillar la base de la luminaria para acceder al tubo fluorescente y al balasto, y para la limpieza del cuerpo de la luminaria.

Tipo de tubo Fluorescente	Voltaje V	Balasto		Dimensiones(mm)			Peso
		Tipo	Figura	a	b	h	Kg
1x22w C	120	M	13	280	280	120	1.80
1x32w C	120	M	14	350	350	110	2.10
1x22w C	120/220	E	17	280	280	110	1.80
1x32w C	120/220	E	17	350	350	110	2.00
1x22w y 1x32w C	120/220	E	17	350	350	110	2.30

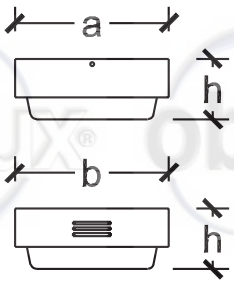

Fluorescente circular G10-Q

+ 58 (212) 532.0595 Master
ventas@obralux.com - www.obralux.com

LF - 23 Hermética Industrial

IP: 54
Clase: I
Altura de Montaje: 2,5 - 5
Separación Máx.: 1,4 x Hm

Características:

Luminaria fluorescente superficial con cerramiento sellado, resistente a la corrosión, humedad, polvo y otros elementos nocivos propios de los ambientes industriales. Está construida en poliéster reforzado, resistente a la humedad y a la corrosión, con difusor lumínico de acrílico transparente sujetado por ganchos laterales a presión. Utiliza tubos fluorescentes T8 ó T12 con sócate de seguridad tipo rotor medio bi-pin.

Disponibilidad:

Base en color gris industrial y difusor transparente.

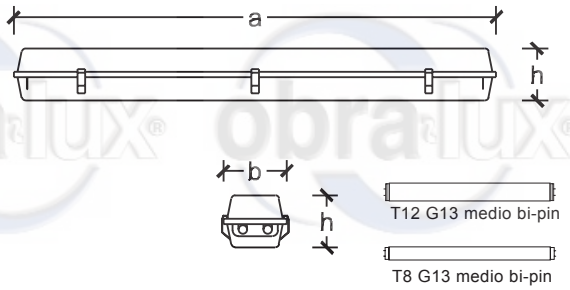

Mantenimiento:

El difusor frontal puede ser fácilmente desmontado para la sustitución del tubo fluorescente. Para acceder al balasto se debe desmontar la tapa del fondo de la luminaria.

Accesorios:

Balasto de emergencia.

Tipo de tubo Fluorescente	Voltaje V	Balasto		Dimensiones(mm)			Peso
		Tipo	Figura	a	b	h	Kg
2x32w T8	120/277	E	1-2-3	1300	140	150	7.00
2x40w T12	120/220/277	M	5-6-7	1300	140	150	7.75
3x32w T8	120/277	E	4-5-6	1300	300	150	9.50
4x32w T8	120/277	E	7-8-9	1300	300	150	9.60
4x40w T12	120/220/277	M	5-6-7	1300	300	150	11.50

+ 58 (212) 532.0595 Master
ventas@obralux.com - www.obralux.com

LF - 29 Marlux

IP: 20
Clase: I
Altura de Montaje: 2,5 - 4
Separación Máx.: 1 - 1,2 x Hm

Características:

Luminaria fluorescente embutida construida en lámina de acero esmaltado al horno con difusor lumínico de plástico poliprismático y marco basculante de hierro con ganchos a presión. Utiliza tubos fluorescentes T8 ó T12 con sócate de seguridad tipo rotor medio bi-pin.

Disponibilidad:

En color blanco.

Mantenimiento:

El difusor frontal al ser basculante facilita el acceso para la sustitución de los tubos fluorescentes. Acceso al balasto retirando la tapa protectora.

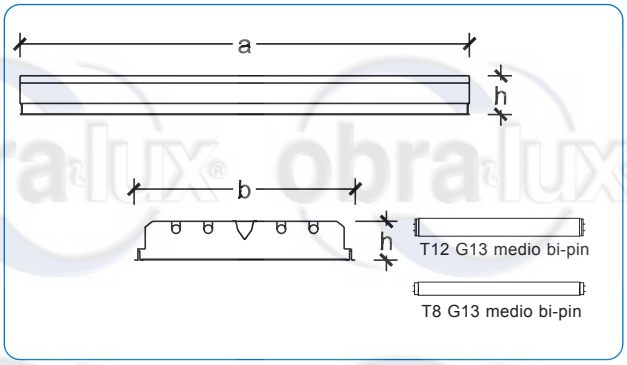

Accesorios:

Balasto de emergencia.

Tipo de tubo Fluorescente	Voltaje V	Balasto		Dimensiones(mm)			Peso
		Tipo	Figura	a	b	h	Kg
4x17w T8	120/277	E	7-8-9	610	600	110	5.50
4x20w T12	120	M	4	610	600	110	7.50
4x32w T12	120/277	E	7-8-9	1220	600	110	7.00
4x40w T12	120/220/277	M	5-6-7	1220	600	110	9.00

+ 58 (212) 532.0595 Master
ventas@obralux.com - www.obralux.com

LF - 31 Parabólica

IP: 20
Clase: I
Altura de Montaje: 2,5 - 4
Separación Máx.: 1,2 x Hm

Características:

Luminaria fluorescente embutida, ofrece una sustancial ventaja en el ahorro de energía y viene además con ranuras para incorporar el sistema de ventilación mecánico. Está construida en lámina de hierro esmaltado al horno; posee difusor lumínico en forma de pantalla parabólica, elaborado con hojas de aluminio semi-especular dispuestas verticalmente formando una rejilla basculante de 3" de altura. Esta rejilla está sujeta al cuerpo de la luminaria por ganchos a presión. El sofisticado diseño de su estructura permite asegurar un perfecto direccionamiento de la luz incrementando la uniformidad lumínica, proporcionando confort visual y antideslumbramiento. Está especialmente diseñada para areas de computadoras. Posee ductos colectores de aire acondicionado (termo tanque) fabricados en poliestireno de alto impacto con boca de entrada para manguera flexible de 5" de diámetro (opcional). Utiliza tubos fluorescentes T8 con sócate de seguridad tipo rotor medio bi-pin.

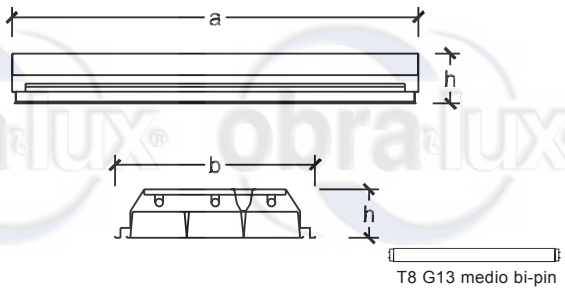

Disponibilidad:

En color blanco con contramarco color negro.

Mantenimiento:

Los tubos son accesibles retirando el difusor y liberando los ganchos de fijación. Acceso al balasto retirando la tapa protectora.

Tipo de tubo Fluorescente	Voltaje V	Balasto		Dimensiones(mm)			Peso
		Tipo	Figura	a	b	h	Kg
3x17w T8	120/277	E	4-5-6	610	600	150	6.00
3x32w T8	120/277	E	4-5-6	1220	600	150	10.50

+ 58 (212) 532.0595 Master
ventas@obralux.com - www.obralux.com

LF - 32 Paralux Embutida

IP: 20
Clase: I
Altura de Montaje: 2,5 - 4
Separación Máx.: 1,2 x Hm

Características:

Luminaria fluorescente embutida de sofisticado diseño que permite un óptimo aprovechamiento energético y un bajo nivel de deslumbramiento. Está construida en lámina de acero acabada al horno con difusor lumínico compuesto por hojas verticales de aluminio anodizado semi-especular tipo rejilla, basculante por ambos lados, sujetado al cuerpo por ganchos a presión. Utiliza tubos fluorescentes T8 con sócate de seguridad tipo rotor medio bi-pin.

Disponibilidad:

En color blanco

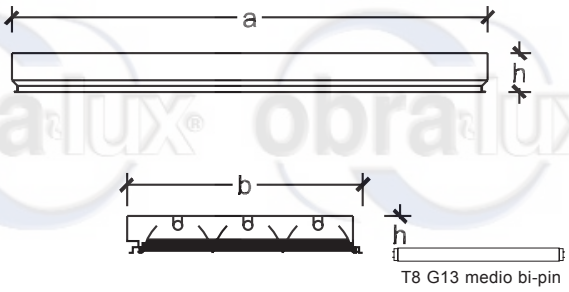

Mantenimiento:

Los tubos fluorescentes son accesibles removiendo el difusor basculante.

Accesorios:

Balasto de emergencia.

Tipo de tubo Fluorescente	Voltaje V	Balasto		Dimensiones(mm)			Peso
		Tipo	Figura	a	b	h	Kg
2x17w T8	120/277	E	1-2-3	610	305	100	3.40
2x32w T8	120/277	E	1-2-3	1220	305	100	5.75
3x17w T8	120/277	E	4-5-6	610	605	100	5.00
3x32w T8	120/277	E	4-5-6	1220	605	100	8.50
4x17w T8	120/277	E	7-8-9	610	605	100	5.10
4x32w T8	120/277	E	7-8-9	1220	605	100	8.60

+ 58 (212) 532.0595 Master
ventas@obralux.com - www.obralux.com

LF - 33 Paralux Superficial

IP: 20
Clase: I
Altura de Montaje: 2,5 - 4
Separación Máx.: 1,2 x Hm

Características:

Luminaria fluorescente superficial, diseñada especialmente para ahorro de energía. Está construida en lámina de acero con acabado pintado al horno. Su cuerpo de caras facetadas ligeramente curvas proporciona ligereza al conjunto. Posee difusor lumínico parabólico compuesto por hojas de aluminio anodizado semi especular tipo rejilla que evita el deslumbramiento y está sujetado al cuerpo con ganchos a presión que facilitan el mantenimiento de la luminaria. Utiliza tubos fluorescentes T8 con sócates de seguridad tipo rotor medio bi-pin.

Disponibilidad:

En color blanco.

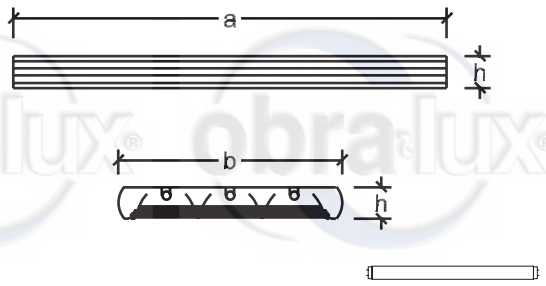

Mantenimiento:

Los tubos fluorescentes y el balasto son accesibles removiendo el difusor basculante.

Accesorios:

Balasto de emergencia.

Tipo de tubo Fluorescente	Voltaje V	Balasto		Dimensiones(mm)			Peso
		Tipo	Figura	a	b	h	Kg
2x17w T8	120/277	E	1-2-3	610	325	90	3.50
2x32w T8	120/277	E	1-2-3	1220	325	90	5.20
3x17w T8	120/277	E	4-5-6	610	630	90	5.10
3x32w T8	120/277	E	4-5-6	1220	630	90	7.60
4x17w T8	120/277	E	7-8-9	610	630	90	5.20
4x32w T8	120/277	E	7-8-9	1220	630	90	5.70

+ 58 (212) 532.0595 Master
ventas@obralux.com - www.obralux.com

LF - 34 Hermetilux

IP: 66
Clase: I
Altura de Montaje: 3,5 - 5
Separación Máx.: 1,3 x Hm

Características:

Luminaria fluorescente superficial con alto índice de hermeticidad. Su diseño innovador permite una fácil instalación y poco mantenimiento, garantizando una buena iluminación tanto en espacios interiores como exteriores, especialmente en aquellos donde la luminaria está expuesta a polvo, humedad y ambiente corrosivo. Está fabricada en resinas de poliéster reforzado en color gris y pantalla reflectora de lámina de acero moldeado y acabado pintado al horno. Posee un difusor lumínico de acrílico prismatizado, transparente y moldeado por inyección. La hermeticidad es garantizada por empacaduras esponjosas de neopreno y por ganchos a presión. Utiliza tubos fluorescentes T5, T8 ó T12 con sócate de seguridad tipo rotor mini y medio bi-pin.

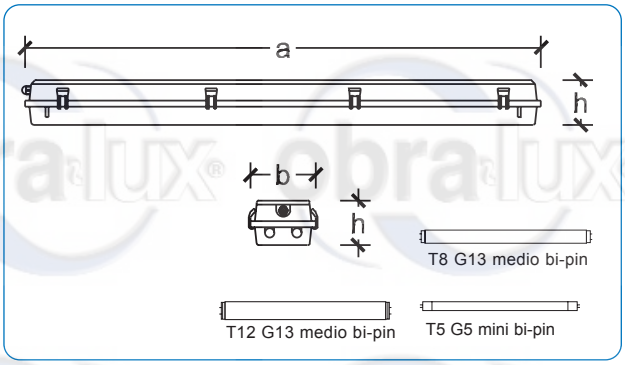

Disponibilidad:

Base en color gris y difusor de acrílico prismatizado transparente.

Mantenimiento:

Se puede desmontar el difusor con facilidad mediante el uso de los ganchos, al desprenderlo queda sujeto al cuerpo para facilitar la sustitución del tubo fluorescente y para la limpieza de la luminaria. Acceso al balasto retirando la tapa protectora.

Accesorios:

Balasto de emergencia.

Tipo de tubo Fluorescente	Voltaje V	Balasto		Dimensiones(mm)			Peso
		Tipo	Figura	a	b	h	Kg
1x17w T8	120/277	E	1-2-3	660	100	120	1.90
1x20w T12	120	M	1	660	100	120	2.20
1x32w T8	120/277	E	1-2-3	1270	100	120	2.60
1x40w T12	120/277	M	2-3	1270	100	120	2.90
2x17w T8	120/277	E	1-2-3	660	160	120	2.20
2x20w T12	120	M	4	660	160	120	2.50
2x32w T8	120/277	E	1-2-3	1270	160	120	4.00
2x40w T12	120/220/277	M	5-6-7	1270	160	120	4.30
2x54w T5 HO	120	E	15-16	1270	160	120	3.80

+ 58 (212) 532.0595 Master
ventas@obralux.com - www.obralux.com

LF - 35 Clinilux

IP: 65
Clase: I
Altura de Montaje: 2,5 - 4
Separación Máx.: 1,2 x Hm

Características:

Luminaria fluorescente embutida, construída en lámina de acero acabado al horno con difusor lumínico compuesto por hojas verticales de aluminio anodizado semi-especular tipo rejilla y acrílico transparente de 3mm, con empacaduras para la hermeticidad y sujetado al cuerpo por tornillos. Utiliza tubos fluorescentes T8 con sócate de seguridad tipo rotor medio bi-pin.

Disponibilidad:

En color blanco.

Mantenimiento:

Los tubos fluorescentes y el balasto son accesibles removiendo los tornillos y retirando el difusor acrílico y la rejilla de aluminio.

Accesorios:

Balasto de emergencia.

Tipo de tubo Fluorescente	Voltaje V	Balasto		Dimensiones(mm)			Peso
		Tipo	Figura	a	b	h	Kg
3x17w T8	120/277	E	4-5-6	610	605	100	7.00
3x32w T8	120/277	E	4-5-6	1220	605	100	10.50
4x17w T8	120/277	E	7-8-9	610	605	100	7.30
4x32w T8	120/277	E	7-8-9	1220	605	100	10.80

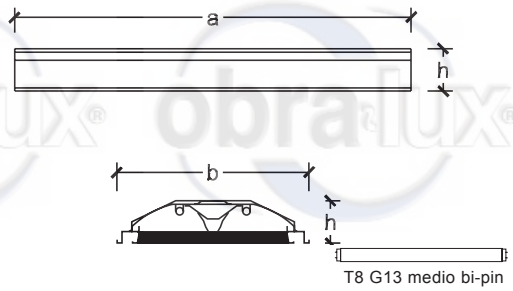

+ 58 (212) 532.0595 Master
ventas@obralux.com - www.obralux.com

LF - 36 Advance

IP: 20
Clase: I
Altura de Montaje: 2,5 - 4
Separación Máx.: 1,2 x Hm

Características:

Luminaria fluorescente embutida de alta eficiencia lumínica. Está construida en lámina de aluminio altamente especular con difusor lumínico semi especular de forma parabólica. La rejilla posee hojas verticales de aluminio semi especular y está sujeta al cuerpo de la luminaria con ganchos a presión que facilitan el mantenimiento y cambio de los tubos fluorescentes. Posteriormente está dotada de ranuras para incorporar el termo-tanque (sencillo o doble), fabricado en poliestireno de alto impacto, con boca de entrada para manguera flexible de 5" de diámetro (opcional). Utiliza tubos fluorescentes T8 con sócate de seguridad tipo rotor medio bi-pin.

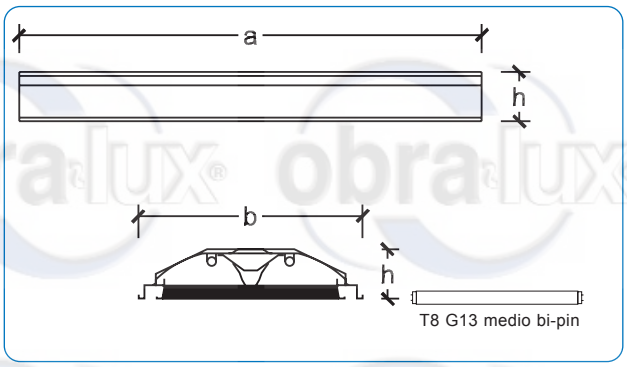

Disponibilidad:

Con contramarco en color negro.

Mantenimiento:

Los tubos fluorescentes son accesibles liberando los ganchos de fijación a presión. Para acceder al balasto se ha de remover el reflector interno.

Accesorios:

Balasto de emergencia.

Tipo de tubo Fluorescente	Voltaje V	Balasto		Dimensiones(mm)			Peso
		Tipo	Figura	a	b	h	Kg
2x17w T8	120/277	E	1-2-3	610	600	130	3.60
2x32w T8	120/277	E	1-2-3	1220	600	130	3.80
4x17w T8	120/277	E	7-8-9	610	600	130	6.10
4x32w T8	120/277	E	7-8-9	1220	600	130	6.30

+ 58 (212) 532.0595 Master
ventas@obralux.com - www.obralux.com

LF - 37 Curvalux

IP: 20
Clase: I
Altura de Montaje: 2,5 - 4
Separación Máx.: 1,2 x Hm

Características:

Luminaria fluorescente embutida de sofisticado diseño que permite un óptimo aprovechamiento energético y un bajo nivel de deslumbramiento. Está construida en lámina de acero acabado al horno con difusor lumínico en forma parabólica y pantalla central microperforada color blanco sujetada al cuerpo a presión. Utiliza tubos fluorescentes T5 con sócate de seguridad tipo rotor mini bi-pin.

Disponibilidad:

En color blanco.

Mantenimiento:

Los tubos fluorescentes son accesibles removiendo la pantalla microperforada y para acceder al balasto se debe desmontar la base interior de la luminaria.

Accesorios:

Disponible con balasto de emergencia.

Tipo de tubo Fluorescente	Voltaje V	Balasto		Dimensiones(mm)			Peso
		Tipo	Figura	a	b	h	Kg
4x14w T5	120/277	E	14	600	605	140	5.250
4x28w T5	120/277	E	14	1200	605	140	8.500

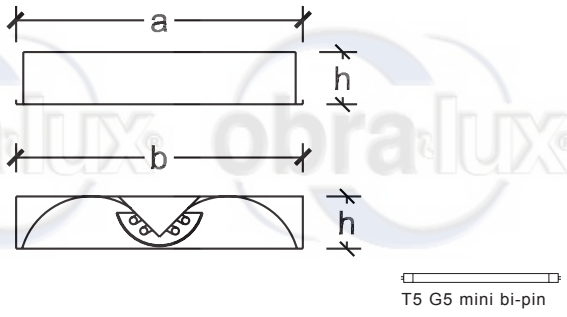

+ 58 (212) 532.0595 Master
ventas@obralux.com - www.obralux.com

LF - 38 Stylux Embutida

IP: 20
Clase: I
Altura de Montaje: 2,5 - 4
Separación Máx.: 1,2 x Hm

Características:

Luminaria fluorescente embutida diseñada integrando la alta tecnología en luminotecnia con las últimas tendencias de diseño y estética. Esta luminaria fluorescente embutida ofrece un mínimo grado de deslumbramiento y un máximo aprovechamiento energético, con su sofisticado difusor lumínico omnidireccional (ODL), compuesto por hojas verticales de aluminio de alta pureza y de sección doblemente convexa. El cuerpo construido en acero acabado al horno posee una altura 50% menor que el de las convencionales minimizando su peso y las interferencias con el techo. Está diseñada para ser colocada en techos de suspensión visible de T invertida. Sus ganchos laterales a presión facilitan el mantenimiento y sustitución de los tubos. Utiliza tubos fluorescentes T5 con sócate de seguridad tipo rotor mini bi-pin que asegura un excelente contacto con los pines de los tubos fluorescentes.

Disponibilidad:

En color blanco con panel microperforado en color blanco.

Mantenimiento:

Se puede desmontar el difusor con facilidad mediante el uso de los ganchos, al desprenderlo queda sujeto al cuerpo para facilitar la sustitución del tubo fluorescente, balasto y para la limpieza de la luminaria.

Accesorios:

Balasto de emergencia.

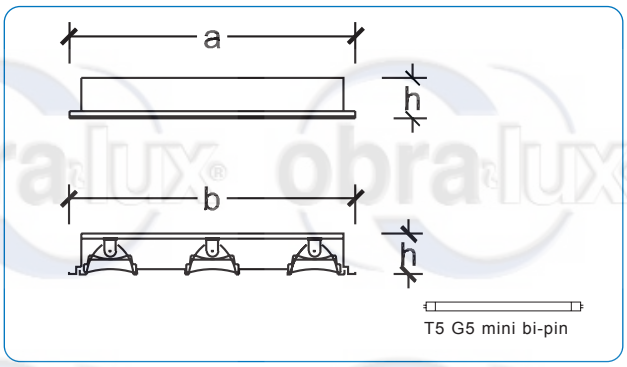

Tipo de tubo Fluorescente	Voltaje V	Balasto		Dimensiones(mm)			Peso
		Tipo	Figura	a	b	h	Kg
3x14w T5	120/277	E	13-14	605	600	70	4.25
3x28w T5	120/277	E	13-14	1210	600	70	6.7
4x14w T5	120/277	E	14	605	600	70	4.4
4x28w T5	120/277	E	14	1210	600	70	7.2

+ 58 (212) 532.0595 Master
ventas@obralux.com - www.obralux.com

LF - 39 Stylux Superficial

IP: 20
Clase: I
Altura de Montaje: 2,5 - 4
Separación Máx.: 1,2 x Hm

Características:

Luminaria fluorescente superficial diseñada integrando la alta tecnología en luminotecnia con las últimas tendencias de diseño y estética. Esta luminaria fluorescente superficial ofrece un mínimo grado de deslumbramiento y un máximo aprovechamiento energético, con su sofisticado difusor lumínico omnidireccional (ODL), compuesto por hojas verticales de aluminio de alta pureza y de sección doblemente convexa y con difusores laterales microperforados en forma curva. El cuerpo construido en acero acabado al horno posee una altura 50% menor que el de las convencionales minimizando su peso y las interferencias con el techo. Está diseñada para ser colocada en la superficie del techo. Sus ganchos laterales a presión facilitan el mantenimiento y sustitución de los tubos. Utiliza tubos fluorescentes T5 con sócate de seguridad tipo rotor mini bi-pin que asegura un excelente contacto con los pines de los tubos fluorescentes.

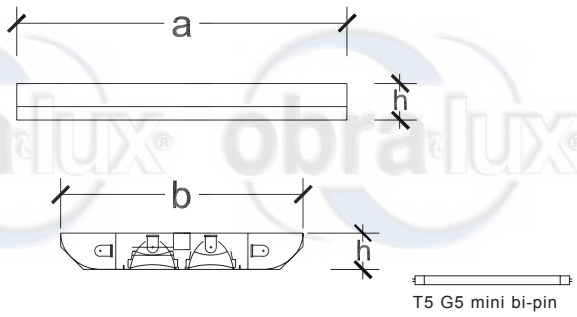

Disponibilidad:

En color blanco con panel microperforado en color blanco.

Mantenimiento:

Se puede desmontar el difusor con facilidad mediante el uso de los ganchos, al desprenderlo queda sujeto al cuerpo para facilitar la sustitución del tubo fluorescente, balasto y para la limpieza de la luminaria.

Accesorios:

Balasto de emergencia.

Tipo de tubo Fluorescente	Voltaje V	Balasto		Dimensiones(mm)			Peso
		Tipo	Figura	a	b	h	Kg
4x14w T5	120/277	E	14	570	45	70	4.90
4x28w T5	120/277	E	14	1.140	45	70	7.70

+ 58 (212) 532.0595 Master
ventas@obralux.com - www.obralux.com

LE - 04

IP: 20
Clase I:
Altura de Montaje: 2,5 - 4
Separación Máx.: 0,5 x Hm

Características:

Luminaria embutida construida en aluminio con difusor multigrove acabado al horno. Posee sócate de porcelana con aro para su fijación. Utiliza bombillo incandescente, R63 ó PAR 38.

Disponibilidad:

Cuerpo en color blanco o negro y difusor en color negro.

Mantenimiento:

Fácil acceso al bombillo.

Tipo de Bombillo	Voltaje V	Balasto Tipo	Balasto Figura	Dimensiones (mm) ø	Dimensiones (mm)	Dimensiones (mm) h	Peso Kg
1x75w INC	120	-	1	108	101	130	0,20
1x75w INC	120	-	1	131	111	142	0,25
1x150w INC	120	-	1	152	122	160	0,30
1x60w R63	120	-	1	108	101	130	0,20
1x60w R63	120	-	1	131	111	142	0,25
1x150w PAR 38	120	-	1	194	166	167	0,35

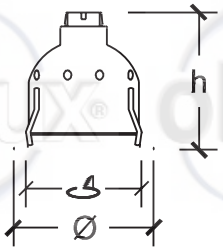

INC / R63

PAR 38

R63

+ 58 (212) 532.0595 Master
ventas@obralux.com - www.obralux.com

LE - 08

IP: 21
Clase I:
Altura de Montaje: 0,4 - 1
Separación Máx.: Variable

Características:

Luminaria embutida, construida en aluminio fundido con difusor lumínico en vidrio texturizado, sócate de porcelana. Utiliza bombillo incandescente o compacto fluorescente integrado de sócate E27 para voltaje de 120V.

Disponibilidad:

En color aluminio.

Mantenimiento:

Fácil acceso al bombillo destornillando la tapa frontal.

Tipo de Bombillo	Voltaje V	Balasto Figura	Dimensiones(mm) a	a1	b	b1	h	h1	Peso Kg
1x60w INC	120	1	202	216	70	76	96	116	0.90
1x15w CFI	120	1	202	216	70	76	96	116	0.90

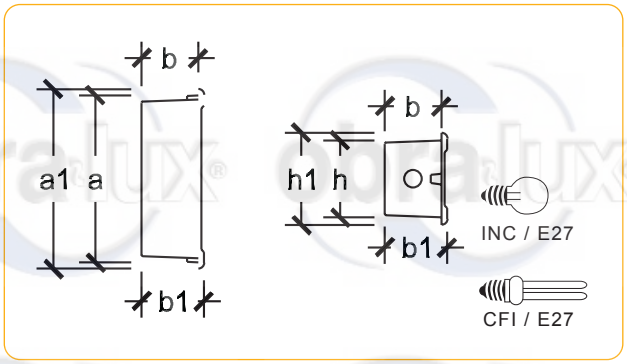

+ 58 (212) 532.0595 Master
ventas@obralux.com - www.obralux.com

LE - 15

IP: 20
Clase I:
Altura de Montaje: 2 - 3
Separación Máx.: 0,5 x Hm

Características:

Luminaria embutida dirigible de forma esférica, tipo ojo de buey, con base construida en hierro y anillo de soporte articulado al eje de la luminaria. Posee sócate de porcelana. Utiliza bombillo incandescente tipo R50 ó R63 de sócate E27 para voltaje 120V.

Disponibilidad:

Cuerpo en color blanco o negro con difusor color negro.

Mantenimiento:

Fácil acceso al bombillo.

Tipo de Bombillo	Voltaje V	Balasto		Dimensiones(mm)			Peso
		Tipo	Figura	ø	ø	h	Kg
1x40w R50	120	-	1	128	111	82	0.45
1x60w R63	120	-	1	128	111	82	0.55

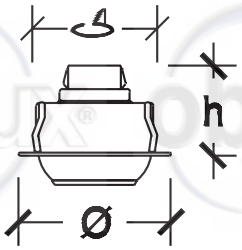

R50 - R63 / E27

+ 58 (212) 532.0595 Master
ventas@obralux.com - www.obralux.com

LE - 16

IP: 22
Clase I:
Altura de Montaje: 2 - 3
Separación Máx.: Variable

Características:

Luminaria embutida de emergencia. Cuerpo construido en policarbonato. Utiliza batería de 6 V, 4.5 Ah recargable (duración de carga 90 min.). Posee botón de prueba y circuito electrónico para desconectar automáticamente la batería. Utiliza dos bombillos incandescentes tipo silvin. La luminaria se conecta en red de 120V ó 277V.

Disponibilidad:

En color crema.

Mantenimiento:

Fácil acceso al bombillo y a la batería destornillando la tapa frontal.

Tipo de Bombillo	Voltaje V	Balasto		Dimensiones(mm)			Peso
		Tipo	Figura	a	b	h	Kg
2x4w SIL	120/277	-	-	248	90	187	1.25

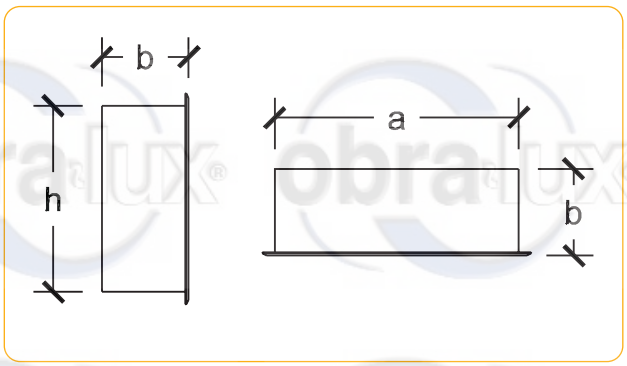

+ 58 (212) 532.0595 Master
ventas@obralux.com - www.obralux.com

LE - 17

IP: 64
Clase I:
Altura de Montaje: En Piso
Separación Máx.: Variable

Características:

Luminaria embutida para iluminar cuerpos de agua. Fabricada en bronce fundido, con cerramientos herméticos. Utiliza bombillo incandescente PAR 38 de sócate E27 para voltaje de 120V.

Disponibilidad:

En colo bronce.

Mantenimiento:

Fácil acceso al bombillo una vez destornillada la tapa frontal.

Tipo de Bombillo	Voltaje	Balasto		Dimensiones(mm)		Peso
	V	Tipo	Figura	a	ø	Kg
1x150w PAR 38	120	-	1	180	144	1.90

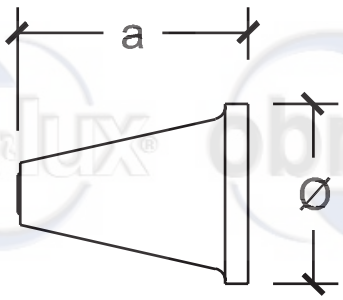

PAR 38 /E-27

+ 58 (212) 532.0595 Master
ventas@obralux.com - www.obralux.com

LE - 19

IP: 20
Clase III:
Altura de Montaje: 2 - 3
Separación Máx.: 0,5 x Hm

Características:

Luminaria embutida esférica dirigible, tipo ojo de buey, construida en hierro y ganchos para su fijación. Acabado al horno. Utiliza bombillo halógeno dicróico de sócate GU5.3. Transformador de voltaje de 120 ó 277 a 12V.

Disponibilidad:

En color blanco o negro.

Mantenimiento:

El bombillo es fácilmente accesible a través de la parte frontal de la luminaria.

Tipo de Bombillo	Voltaje V	Balasto		Dimensiones(mm)			Peso
		Tipo	Figura	ø		h	Kg
1x50w DIC	120/277	M-E	2	105	86	45	0.80

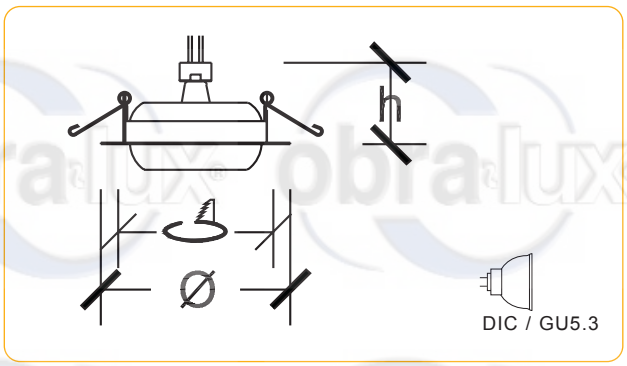

+ 58 (212) 532.0595 Master
ventas@obralux.com - www.obralux.com

LE - 20

IP: 20
Clase III:
Altura de Montaje: 2 -3
Separación Máx.: 0,5 x Hm

Características:

Luminaria embutida de base cuadrada y marco circular, con cuerpo construido en hierro. Posee ganchos para su fijación y anillos de soporte articulado sobre su eje. Utiliza bombillo halógeno dicróico de sócate GU5.3. Transformador de voltaje de 120 ó 277 a 12V.

Disponibilidad:

En color blanco o negro.

Mantenimiento:

El bombillo es fácilmente accesible a través de la parte frontal de la luminaria.

Tipo de Bombillo	Voltaje V	Balasto		Dimensiones(mm)			Peso
		Tipo	Figura	a-b		h	Kg
1x50w DIC	120/277	M-E	2	108	94	58	0.80

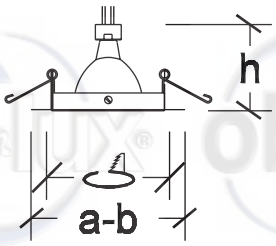

DIC / GU5.3

+ 58 (212) 532.0595 Master
ventas@obralux.com - www.obralux.com

LE - 21

IP: 20
Clase III:
Altura de Montaje: 2 - 3
Separación Máx.: 0,5 x Hm

Características:

Luminaria embutida dirigible de marco circular. Está construida en hierro. Posee ganchos para su fijación y anillos de soporte articulados sobre su eje. Utiliza bombillo halógeno dicróico de sócate GU5.3. Transformador de voltaje de 120 ó 277 a 12V.

Disponibilidad:

En color blanco o negro

Mantenimiento:

El bombillo es fácilmente accesible a través de la parte frontal de la luminaria.

Tipo de Bombillo	Voltaje V	Balasto		Dimensiones(mm)			Peso
		Tipo	Figura	ø		h	Kg
1x50w DIC	120/277	M-E	2	105	86	63	0.80

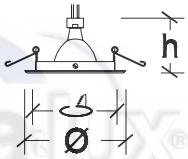

DIC / GU5.3

+ 58 (212) 532.0595 Master
ventas@obralux.com - www.obralux.com

LE - 22

IP: 20
Clase III:
Altura de Montaje: 2 - 3
Separación Máx.: 0,5 x Hm

Características:

Luminaria embutida con marco circular. Está elaborada en hierro. Posee ganchos para su fijación. Utiliza bombillo halógeno dicróico de sócate GU5.3. Transformador de voltaje de 120 ó 277 a 12V.

Disponibilidad:

En color blanco o negro

Mantenimiento:

El bombillo es fácilmente accesible a través de la parte frontal de la luminaria.

Tipo de Bombillo	Voltaje V	Balasto		Dimensiones(mm)			Peso
		Tipo	Figura	ø		h	Kg
1x50w DIC	120/277	M-E	2	78	58	59	0.75

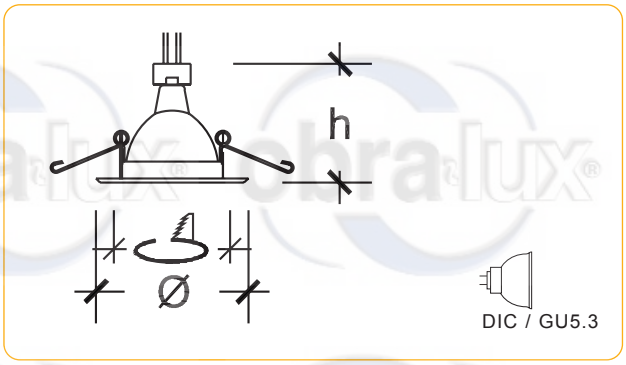

+ 58 (212) 532.0595 Master
ventas@obralux.com - www.obralux.com

LE - 23

IP: 20
Clase I:
Altura de Montaje: 2 - 4
Separación Máx.: 0,5 x Hm

Características:

Luminaria embutida con base ajustable y aro fabricado en hierro acabado al horno con ganchos de fijación. Reflector cónico de aluminio. Posicionamiento vertical del bombillo para puntualizar flujo luminoso. Utiliza bombillo compacto fluorescente no integrado de sócate Gx23-2.

Disponibilidad:

En color blanco.

Mantenimiento:

El bombillo es fácilmente accesible a través de la parte frontal de la luminaria.

Tipo de Bombillo	Voltaje V	Balasto		Dimensiones(mm)			Peso
		Tipo	Figura	ø		h	Kg
1x13w CFNI	120/277	M	3	121	102	143	0.45

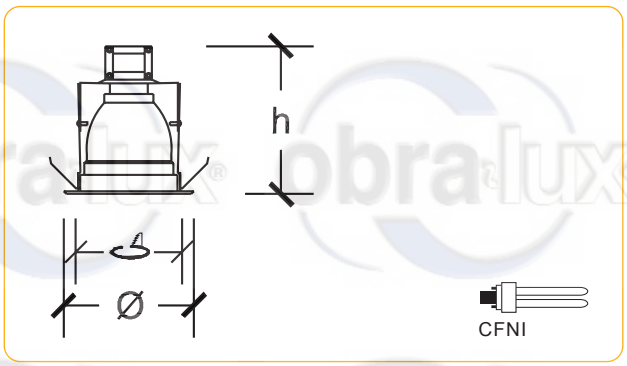

+ 58 (212) 532.0595 Master
ventas@obralux.com - www.obralux.com

LE - 24

IP: 20
Clase I:
Altura de Montaje: 2 - 4
Separación Máx.: 0,5 x Hm

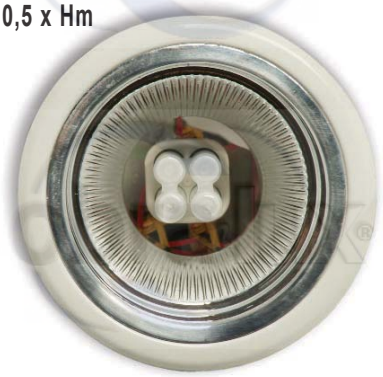

Características:

Luminaria embutida con base y aro fabricados en hierro acabado al horno con ganchos de fijación. Reflector parabólico de aluminio metalizado. Posicionamiento vertical del bombillo para puntualizar flujo luminoso. Utiliza bombillo compacto fluorescente no integrado de sócate Gx23-2 o compacto fluorescente integrado de sócate E27.

Disponibilidad:

En color blanco.

Mantenimiento:

El bombillo es fácilmente accesible a través de la parte frontal de la luminaria.

Tipo de Bombillo	Voltaje V	Balasto		Dimensiones(mm)			Peso
		Tipo	Figura	ø		h	Kg
1x13w CFNI	120/277	M	3	136	127	185	0.48
1x15w CFI	120	-	1	136	127	185	0.48

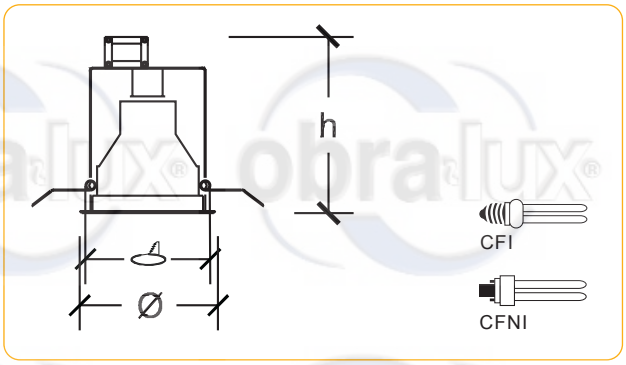

+ 58 (212) 532.0595 Master
ventas@obralux.com - www.obralux.com

LE -25

IP: 20
Clase I:
Altura de Montaje: 2 - 4
Separación Máx.: 0,8 - 1 x Hm

Características:

Luminaria embutida con base y aro fabricado en hierro, con reflector parabólico de plástico ABS metalizado facetado. Posee ganchos para fijación. Posicionamiento horizontal de los bombillos para obtener una mejor distribución luminosa. Utiliza 2 bombillos compactos fluorescentes no integrados de sócate Gx23-2 ó G24q1.

Disponibilidad:

En color blanco.

Mantenimiento:

Los bombillos son fácilmente accesibles a través de la parte frontal de la luminaria.

Tipo de Bombillo	Voltaje V	Balasto		Dimensiones(mm)			Peso
		Tipo	Figura	ø		h	Kg
2x13w CFNI	120/277	M-E	3-4	185	170	190	0.90

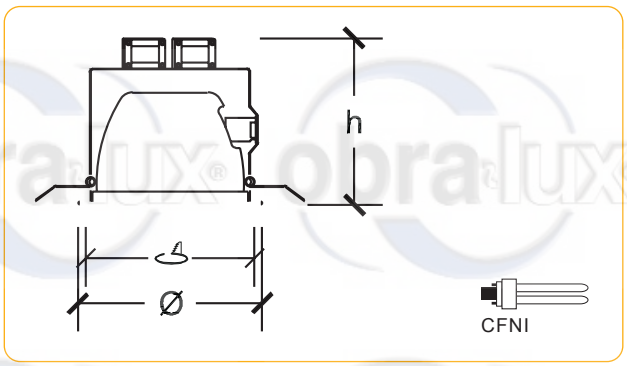

+ 58 (212) 532.0595 Master
ventas@obralux.com - www.obralux.com

LE - 26

IP: 32
Clase I:
Altura de Montaje: 2,5 - 4
Separación Máx.: 1 x Hm

Características:

Luminaria embutida con cuerpo construido en hierro y aro de aluminio esmaltado al horno, con reflector de aluminio especular y difusor lumínico de vidrio serigrafiado con diseño de puntos. Utiliza 2 bombillos compactos fluorescentes no integrados de 13w en sócates Gx23-2 ó G24q1 ó 2 bombillos compactos fluorescentes no integrados de 26w en sócates G24d3 ó G24q3.

Mantenimiento:

Los bombillos son fácilmente accesibles una vez retirado el difusor frontal.

Disponibilidad:

En color blanco.

Tipo de Bombillo	Voltaje V	Balasto Tipo	Balasto Figura	Dimensiones(mm) ø	Dimensiones(mm) ⌀	Dimensiones(mm) h	Peso Kg
2x13w CFNI	120/277	M-E	3-4	170	146	120	0.95
2x26w CFNI	120/277	M-E	5-6	225	215	120	2.00

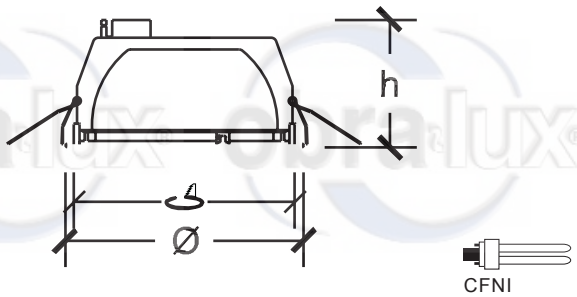

+ 58 (212) 532.0595 Master
ventas@obralux.com - www.obralux.com

LE - 27

IP: 20
Clase I:
Altura de Montaje: 2 - 4
Separación Máx.: 0,5 x Hm

Características:

Luminaria embutida con base y aro en hierro acabado al horno con gancho de fijación. Con reflector parabólico de plástico ABS metalizado facetado longitudinalmente. Posicionamiento vertical del bombillo para puntualizar flujo luminoso. Utiliza bombillo compacto fluorescente no integrado de sócate Gx23-2 o compacto fluorescente integrado de sócate E27.

Disponibilidad:

En color blanco.

Mantenimiento:

El bombillo es fácilmente accesible a través de la parte frontal de la luminaria.

Tipo de Bombillo	Voltaje V	Balasto		Dimensiones(mm)			Peso
		Tipo	Figura	ø		h	Kg
1x13w CFNI	120/277	M	3	155	140	240	0.65
1x15w CFI	120	-	1	155	140	240	0.65

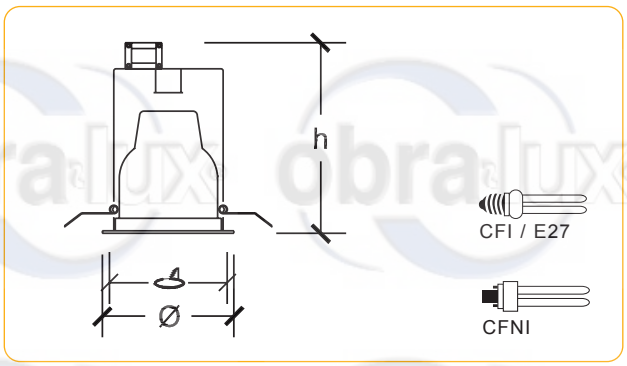

+ 58 (212) 532.0595 Master
ventas@obralux.com - www.obralux.com

LE - 28

IP: 32
Clase I:
Altura de Montaje: 2,5 - 5
Separación Máx.: 1 x Hm

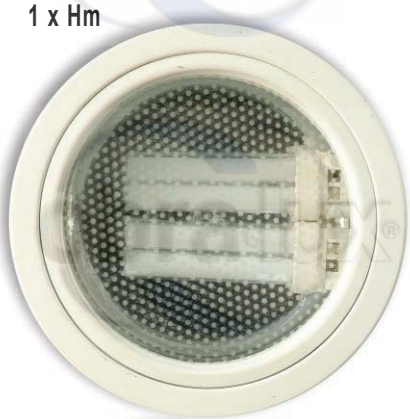

Características:

Luminaria embutida con base y aro construidos en hierro acabado al horno, con reflector cilíndrico en aluminio metalizado y marco multigrove de aluminio esmaltado al horno. Posee difusor lumínico de vidrio serigrafiado con diseño de puntos. Utiliza 2 bombillos compactos fluorescentes no integrados de sócate Gx23-2 ó G24q1.

Disponibilidad:

En color blanco.

Mantenimiento:

Los bombillos son fácilmente accesibles una vez retirado el difusor frontal.

Tipo de Bombillo	Voltaje	Balasto		Dimensiones(mm)			Peso
	V	Tipo	Figura	ø		h	Kg
2x13w CFNI	120/277	M-E	4-3	185	180	130	0.83

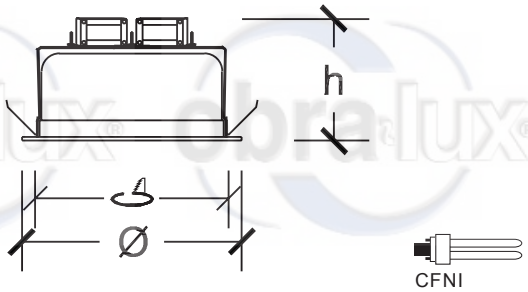

+ 58 (212) 532.0595 Master
ventas@obralux.com - www.obralux.com

LE - 29

IP: 20
Clase I:
Altura de Montaje: 2,5 - 5
Separación Máx.: 1 x Hm

Características:

Luminaria embutida con cuerpo y aro construidos en hierro acabado al horno con ganchos de fijación. Su reflector cilíndrico viene metalizado o pintado de color blanco. Posicionamiento horizontal de los bombillos para evitar deslumbramiento. Utiliza dos bombillos compactos fluorescentes no integrados de sócate G24 d3 ó G24 q3.

Disponibilidad:

En color blanco o metalizado.

Mantenimiento:

Los bombillos son fácilmente accesibles a través de la parte frontal de la luminaria.

Tipo de Bombillo	Voltaje V	Balasto		Dimensiones(mm)			Peso
		Tipo	Figura	ø		h	Kg
2x26w CFNI	120/277	M-E	5-6	235	215	135	2.05

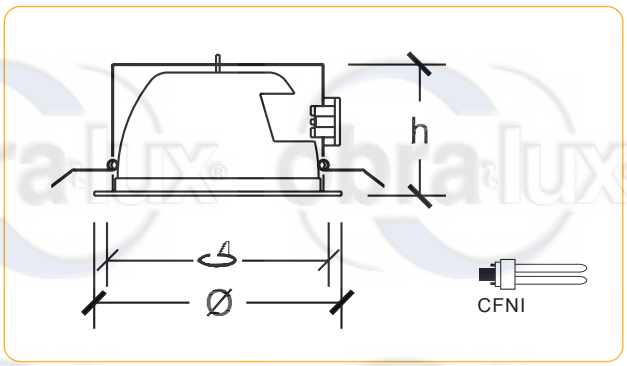

+ 58 (212) 532.0595 Master
ventas@obralux.com - www.obralux.com

LE - 30

IP: 32
Clase I:
Altura de Montaje: 2,5 - 5
Separación Máx.: 0,8 - 1 x Hm

Características:

Luminaria embutida dirigible con cuerpo y aro construidos en hierro acabado al horno capaz de girar 30º en uno de sus ejes. Posee reflector esférico de aluminio texturizado opaco, y ganchos de sujeción lateral. Su difusor lumínico es de vidrio serigrafiado con diseño de círculos. Posee marco metálico removible. Utiliza bombillo metal halide lineal de sócate Rx7s.

Disponibilidad:

En color blanco.

Mantenimiento:

El bombillo es fácilmente accesible girando la parte superior de la luminaria

Tipo de Bombillo	Voltaje V	Balasto		Dimensiones(mm)			Peso
		Tipo	Figura	ø		h	Kg
1x70w MH	120/208/240/277	M	7-8	235	218	130	1.30
1x150w MH	120/208/240/277	M	9-10	235	218	130	1.50

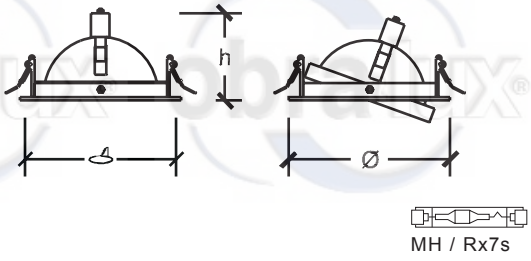

+ 58 (212) 532.0595 Master
ventas@obralux.com - www.obralux.com

LE - 31

IP: 32
Clase I:
Altura de Montaje: 2,5 - 5
Separación Máx.: 0,8 - 1 x Hm

Características:

Luminaria embutida con cuerpo construido en hierro y aro de aluminio acabado al horno. Posee reflector esférico de aluminio texturizado opaco y difusor lumínico de vidrio serigrafiado con diseño de puntos y marco a presión. Utiliza bombillo metal halide lineal de sócate Rx7s.

Disponibilidad:

En color blanco.

Mantenimiento:

El bombillo es fácilmente accesible una vez retirado el difusor frontal.

Tipo de Bombillo	Voltaje V	Balasto		Dimensiones(mm)			Peso
		Tipo	Figura	ø		h	Kg
1x70w MH	120/208/240/277	M	7-8	170	146	90	2.30
1x70w MH	120/208/240/277	M	7-8	225	215	110	3.00
1x150w MH	120/208/240/277	M	9-10	225	215	110	3.50

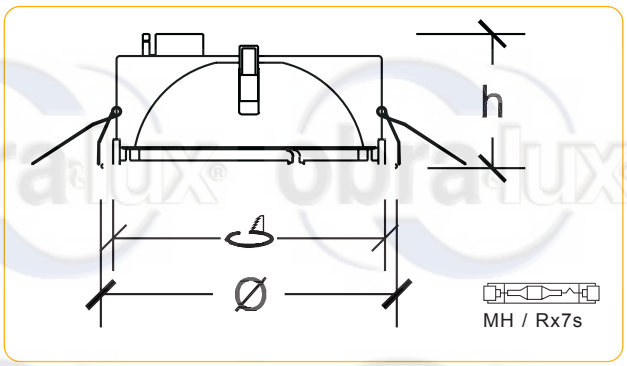

+ 58 (212) 532.0595 Master
ventas@obralux.com - www.obralux.com

LE - 32

IP: 32
Clase I:
Altura de Montaje: 2,5 - 5
Separación Máx.: 0,8 - 1 x Hm

Características:

Luminaria embutida rectangular dirigible con cuerpo y marco construido en aluminio inyectado acabado al horno. Capaz de girar 60° con respecto al eje horizontal. Posee reflector de aluminio texturizado opaco y ganchos de sujeción lateral, con difusor lumínico de vidrio serigrafiado con diseño de líneas. Posee marco removible. Utiliza bombillo metal halide lineal de sócate Rx7s.

Disponibilidad:

En color blanco.

Mantenimiento:

El bombillo es fácilmente accesible una vez removido el difusor frontal.

Tipo de Bombillo	Voltaje V	Balasto Tipo	Balasto Figura	Dimensiones(mm) a	b	1	2	h	Peso Kg
1x150w MH	120/208/240/277	M	9-10	230	144	228	126	130	3.60

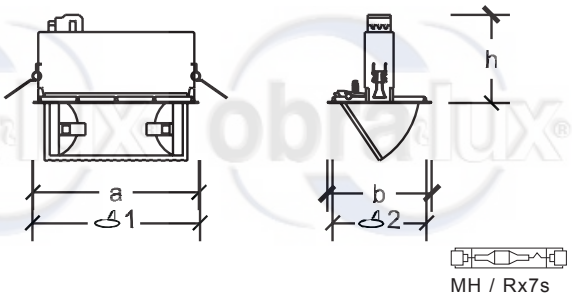

+ 58 (212) 532.0595 Master
ventas@obralux.com - www.obralux.com

LE - 33

IP: 32
Clase I:
Altura de Montaje: 2,5 - 5
Separación Máx.: 0,8 - 1

Características:

Luminaria embutida dirigible con cuerpo y aro construidos en aluminio inyectado y acabado al horno capaz de girar 360° con respecto al eje vertical, y 60º con respecto al eje horizontal. Posee reflector esférico de aluminio texturizado opaco, corredera de acero inoxidable y ganchos de sujeción lateral. Su difusor lumínico es de vidrio serigrafiado con diseño de puntos. Utiliza bombillo metal halide lineal de sócate Rx7s.

Disponibilidad:

En color blanco.

Mantenimiento:

El bombillo es fácilmente accesible una vez removido el tornillo lateral que sujeta el difusor frontal.

Tipo de Bombillo	Voltaje V	Balasto		Dimensiones(mm)			Peso
		Tipo	Figura	ø		h	Kg
1x150w MH	120/208/240/277	M	9-10	235	218	190	4.20

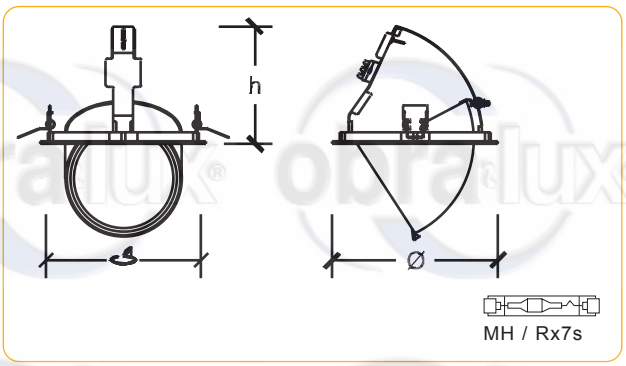

+ 58 (212) 532.0595 Master
ventas@obralux.com - www.obralux.com

LP - 02

IP: 20
Clase I:
Altura de Montaje: 2 - 3
Separación Máx.: 0,5 x Hm

Características:

Luminaria de pared con base de aluminio fundido. Cuerpo cilíndrico y reflector multigrove de aluminio repujado acabado al horno. Utiliza bombillo incandescente o reflector PAR 38 con sócate de porcelana E27.

Tipo de Bombillo	Voltaje V	Balasto		Dimensiones(mm)			Peso
		Tipo	Figura	a	Ø	h	Kg
1x100w INC	120	-	1	220	150	250	0.90
1x150w PAR 38	120	-	1	220	150	250	0.90

Disponibilidad:

En color blanco o negro.

Mantenimiento:

Fácil acceso directo al bombillo.

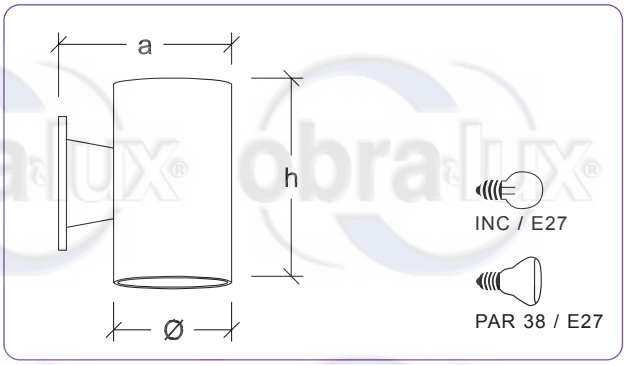

+ 58 (212) 532.0595 Master
ventas@obralux.com - www.obralux.com

LP - 04

IP: 54
Clase I:
Altura de Montaje: 2 - 3
Separación Máx.: 0,6 x Hm

Características:

Luminaria de pared construida en aluminio, con difusor lumínico de vidrio esmerilado con sujeción por rosca. Posee sócate de porcelana. Utiliza bombillo incandescente o compacto fluorescente integrado de sócate E27.

Disponibilidad:

En color aluminio natural, blanco o negro.

Mantenimiento:

Fácil sustitución del bombillo una vez desenroscado el difusor lumínico.

Tipo de Bombillo	Voltaje	Balasto		Dimensiones(mm)						Peso
	V	Tipo	Figura	a	b	h1	h2	Ø1	Ø2	Kg
1x60w INC	120	-	1	145	115	150	165	92	84	0.90
1x15w CFI	120	-	1	145	115	150	165	92	84	0.90

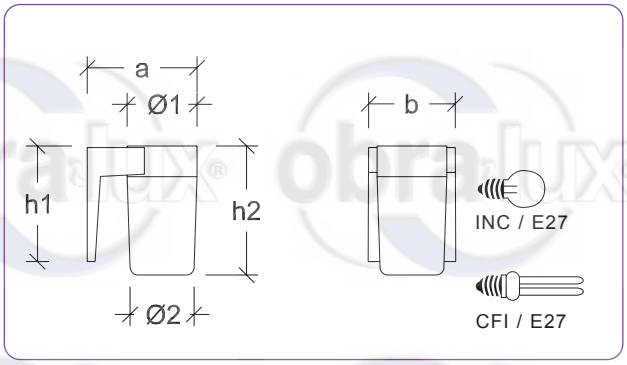

+ 58 (212) 532.0595 Master
ventas@obralux.com - www.obralux.com

LP - 06

IP: 55
Clase I:
Altura de Montaje: 2 - 3
Separación Máx.: 0,6 x Hm

Características:

Luminaria de pared elaborada en aluminio fundido, con difusor lumínico de vidrio transparente y rejilla protectora desmontable por tornillo, sócate de porcelana. Utiliza bombillo incandescente o compacto fluorescente integrado de sócate E27.

Disponibilidad:

En color aluminio.

Mantenimiento:

Fácil reemplazo del bombillo una vez destornillada la rejilla protectora y desenroscado el difusor de vidrio.

Tipo de Bombillo	Voltaje V	Balasto Tipo	Balasto Figura	Dimensiones(mm) a	h	Ø1	Ø2	Peso Kg
1X100w INC	120	-	1	150	260	100	110	1.20
1x26w CFI	120	-	1	150	260	100	110	1.20

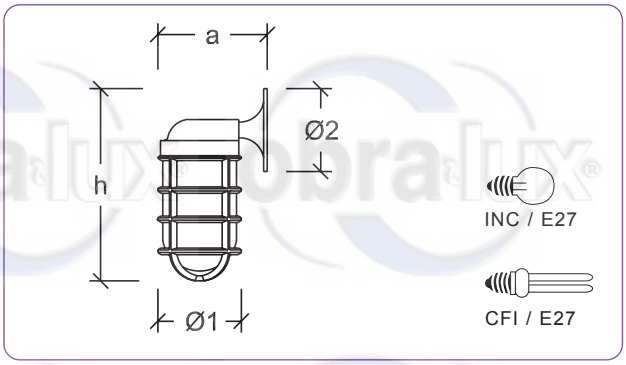

+ 58 (212) 532.0595 Master
ventas@obralux.com - www.obralux.com

LP - 07

IP: 22
Clase I: ⏚
Altura de Montaje: 2 - 3
Separación Máx.: Variable

Características:

Luminaria superficial de emergencia. Cuerpo construido en policarbonato de alto impacto. Utiliza batería de 6 voltios, 4.5 Ah recargable (duración de la carga: 90 minutos). Posee botón de prueba y circuito electrónico para desconectar automáticamente la batería. Utiliza dos bombillos incandescentes tipo silvin. La luminaria se conecta en red de 120V ó 277V. Luz piloto indicadora de normal funcionamiento.

Disponibilidad:

En color crema.

Mantenimiento:

Fácil acceso a los bombillos, y a la batería destornillando la tapa frontal.

Tipo de Bombillo	Voltaje V	Balasto		Dimensiones(mm)			Peso
		Tipo	Figura	a	b	h	Kg
2x4w SIL	120/277	-	-	250	80	190	2.00

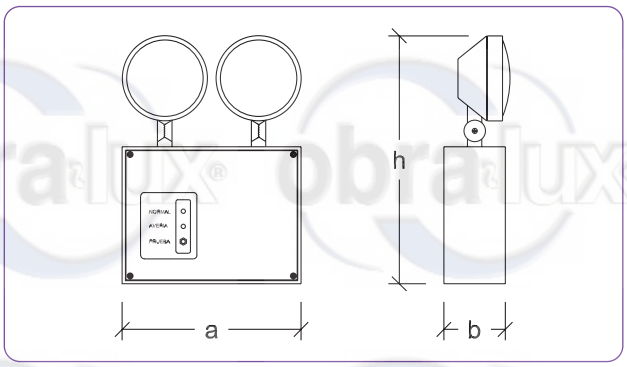

+ 58 (212) 532.0595 Master
ventas@obralux.com - www.obralux.com

LP - 08

IP: 32
Clase I:
Altura de Montaje: 2 - 3
Separación Máx.: 0,6 x Hm

Características:

Luminaria de pared construida en aluminio con difusor de acrílico blanco opalino y sócate de porcelana. Utiliza bombillo incandescente o compacto fluorescente integrado de sócate E27.

Disponibilidad:

En color aluminio y blanco.

Mantenimiento:

Fácil reemplazo del bombillo una vez retirado el difusor.

Tipo de Bombillo	Voltaje V	Balasto		Dimensiones(mm)			Peso
		Tipo	Figura	a	b	h	Kg
1x60w INC	120	-	1	130	95	215	0.90
1x15w CFI	120	-	1	130	95	215	0.90

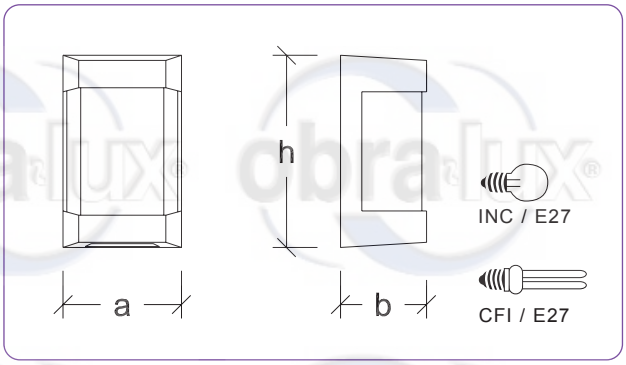

+ 58 (212) 532.0595 Master
ventas@obralux.com - www.obralux.com

LP - 09

IP: 32
Clase I: ⏚
Altura de Montaje: 2 - 3
Separación Máx.: Variable

Características:

Luminaria de pared construida en aluminio con difusor lumínico en acrílico blanco y letras en color rojo. Utiliza bombillo incandescente o compacto fluorescente integrado de sócate E27.

Disponibilidad:

En color aluminio.

Mantenimiento:

Se debe destornillar el cuerpo para acceder al bombillo.

Tipo de Bombillo	Voltaje V	Balasto		Dimensiones(mm)			Peso
		Tipo	Figura	a	b	h	Kg
1x40w INC	120	-	1	290	157	70	1.00
1x15w CFI	120	-	1	290	157	70	1.00

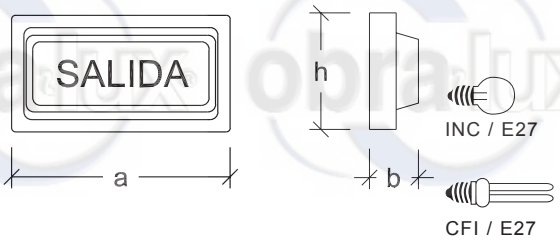

+ 58 (212) 532.0595 Master
ventas@obralux.com - www.obralux.com

LP - 19

IP: 54
Clase I:
Altura de Montaje: 2 - 3
Separación Máx.: 0,5 x Hm

Características:

Luminaria de cuerpo ovalado, construida en base de aluminio con protector tipo rejilla, difusor lumínico de vidrio y sócate de porcelana E27. Utiliza bombillo incandescente o compacto fluorescente integrado.

Disponibilidad:

En color gris.

Mantenimiento:

Fácil reemplazo del bombillo destornillando el difusor.

Tipo de Bombillo	Voltaje	Balasto		Dimensiones(mm)			Peso
	V	Tipo	Figura	a	b	h	Kg
1x60w INC	120	-	1	215	120	120	0.70
1x15w CFI	120	-	1	215	120	120	0.70
1x26w CFI	120	-	1	215	120	120	0.70

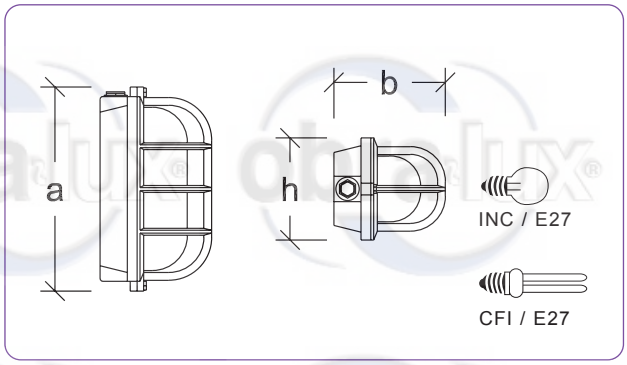

+ 58 (212) 532.0595 Master
ventas@obralux.com - www.obralux.com

LP - 21

IP: 54
Clase I:
Altura de Montaje: 2 - 3
Separación Máx.: 0,6 x Hm

Características:

Luminaria de pared de cuerpo ovalado decorativo, construida en aluminio acabado al horno, con difusor lumínico de vidrio y sócate de porcelana E27. Utiliza bombillo incandescente o compacto fluorescente integrado.

Disponibilidad:

En color blanco o negro con protector tipo rejilla o media pantalla.

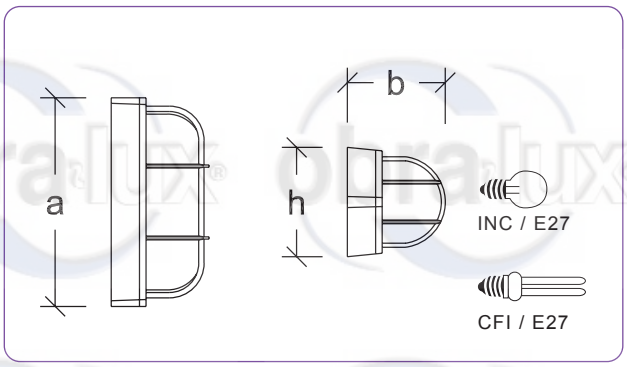

Mantenimiento:

Fácil reemplazo del bombillo una vez destornillado el difusor.

Tipo de Bombillo	Voltaje V	Balasto		Dimensiones(mm)			Peso
		Tipo	Figura	a	b	h	Kg
LP-21 - Lisa							
1x60w INC	120	-	1	210	90	110	0.50
1x15w CFI	120	-	1	210	90	110	0.50
1x60w INC	120	-	1	280	120	165	1.10
1x26w CFI	120	-	1	280	120	165	1.10
LP-21 - Rejilla							
1x60w INC	120	-	1	210	95	110	0.55
1x15w CFI	120	-	1	210	95	110	0.55
1x60w INC	120	-	1	280	125	165	1.30
1x26w CFI	120	-	1	280	125	165	1.30
LP-21 - Media Pantalla							
1x60w INC	120	-	1	210	95	110	0.58
1x15w CFI	120	-	1	210	95	110	0.58
1x60w INC	120	-	1	280	125	165	1.40
1x26w CFI	120	-	1	280	125	165	1.40

+ 58 (212) 532.0595 Master
ventas@obralux.com - www.obralux.com

LP - 22

IP: 54
Clase I:
Altura de Montaje: 2 - 3
Separación Máx.: 1 x Hm

Características:

Luminaria de pared de cuerpo circular, construida en aluminio acabado al horno, con difusor lumínico de vidrio y sócate de porcelana E27. Utiliza bombillo incandescente o compacto fluorescente integrado.

Disponibilidad:

En color blanco o negro con protector tipo rejilla o media pantalla.

Mantenimiento:

Fácil reemplazo del bombillo una vez destornillado el difusor.

Tipo de Bombillo	Voltaje V	Balasto Tipo	Balasto Figura	Dimensiones(mm) Ø	Dimensiones(mm) h	Peso Kg
LP-22 - Lisa						
1x40w INC	120	-	1	190	90	0.60
1X60w INC	120	-	1	250	115	1.50
1X26w CFI	120	-	1	250	115	1.50
LP-21 - Rejilla						
1x40w INC	120	-	1	190	98	0.80
1X60w INC	120	-	1	250	120	1.60
1X26w CFI	120	-	1	250	120	1.60
LP-21 - Media Pantalla						
1x40w INC	120	-	1	190	98	0.85
1X60w INC	120	-	1	250	120	1.70
1X26w CFI	120	-	1	250	120	1.70

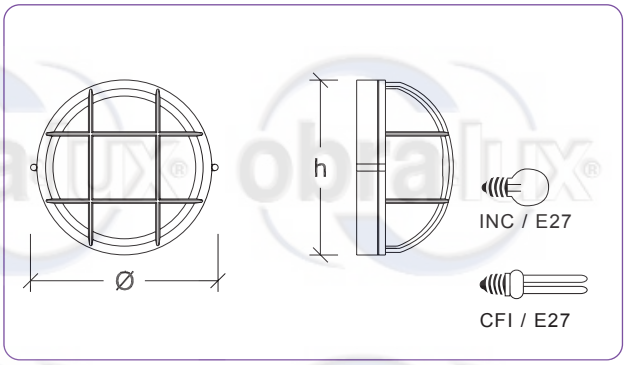

+ 58 (212) 532.0595 Master
ventas@obralux.com - www.obralux.com

LT - 01

IP: 20
Clase I:
Altura de Montaje: 2 - 3
Separación Máx.: 0,7 x Hm

Características:

Luminaria para techo de cuerpo circular fabricado en vidrio esmerilado. Posee base de aluminio y sócate de porcelana. Utiliza bombillo incandescente o compacto fluorescente integrado de sócate E27 para voltaje de 120V.

Disponibilidad:

En color blanco.

Mantenimiento:

Fácil reemplazo del bombillo una vez retirado el plafón de vidrio.

Tipo de Bombillo	Voltaje	Balasto		Dimensiones(mm)		Peso
	V	Tipo	Figura	Ø	h	Kg
1x60w INC	120	-	1	200	95	0.75
1x15w CFI	120	-	1	200	95	0.75
1x100w INC	120	-	1	255	95	1.10
1x26w CFI	120	-	1	255	95	1.10
1x150w INC	120	-	1	302	110	1.25
1x26w CFI	120	-	1	302	110	1.25

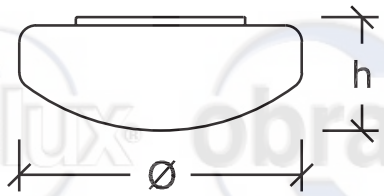

INC / E27

CFI / E27

+ 58 (212) 532.0595 Master
ventas@obralux.com - www.obralux.com

LT - 03

IP: 20
Clase I:
Altura de Montaje: 2 - 3
Separación Máx.: 0,5 x Hm

Características:

Luminaria para techo de cuerpo cilindrico en aluminio, con difusor lumínico multigrove pintado acabado al horno. Posee sócate de porcelana. Utiliza bombillo incandescente o compacto fluorescente integrado de sócate E27.

Disponibilidad:

Cuerpo y difusor en color blanco o negro.

Mantenimiento:

Fácil acceso al bombillo a través de su parte frontal.

Tipo de Bombillo	Voltaje V	Balasto		Dimensiones(mm)		Peso Kg
		Tipo	Figura	Ø	a	
1x60w INC	120	-	1	125	150	0.25
1x60w R63	120	-	1	125	150	0.25
1x100w INC	120	-	1	150	245	0.35
1x120w PAR 38	120	-	1	150	245	0.35
1x26w CFI	120	-	1	150	245	0.35

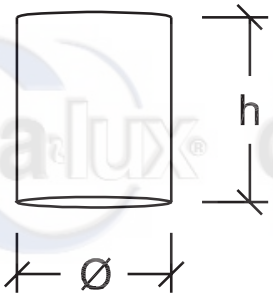

INC / E27

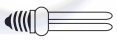
CFI / E27

+ 58 (212) 532.0595 Master
ventas@obralux.com - www.obralux.com

LT - 10

IP: 20
Clase I:
Altura de Montaje: 2 - 6
Separación Máx.: 1,2 x Hm

Características:

Luminaria de techo para suspender, con difusor lumínico elaborado en aluminio con acabado pintado al horno. Posee sócate de porcelana y utiliza bombillo de luz mixta E27 ó E40.

Disponibilidad:

En color verde en su parte exterior y blanco en su parte interior.

Mantenimiento:

Fácil acceso al bombillo.

Tipo de Bombillo	Voltaje	Balasto		Dimensiones(mm)		Peso
	V	Tipo	Figura	Ø	a	Kg
1x160w LM	120/220	-	1	315	155	0.55
1x250w LM	220	-	1	370	160	0.60
1x500w LM	220	-	1	460	195	0.80

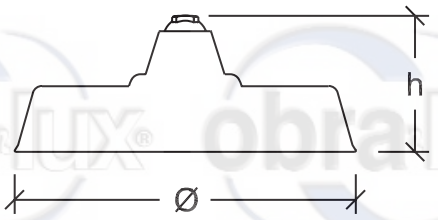

LM / E27/E40

+ 58 (212) 532.0595 Master
ventas@obralux.com - www.obralux.com

LT - 11

IP: 55
Clase I:
Altura de Montaje: 2 - 4
Separación Máx.: 0,8 x Hm

Características:

Luminaria de techo construida en aluminio fundido, con difusor de vidrio transparente de cerramiento hermético y rejilla metálica protectora, desmontable por rosca. Posee sócate de porcelana. Utiliza bombillo incandescente, compacto fluorescente integrado o luz mixta, de sócate E27.

Disponibilidad:

En color aluminio.

Mantenimiento:

Fácil acceso al bombillo destornillando la rejilla y girando el vidrio.

Tipo de Bombillo	Voltaje	Balasto		Dimensiones(mm)		Peso
	V	Tipo	Figura	a	h	Kg
1x100w INC	120	-	1	105	260	1.15
1x26w CFI	120	-	1	105	260	1.15
1x150w INC	120	-	1	138	335	2.50
1x160w LM	120/220	-	1	138	335	2.50

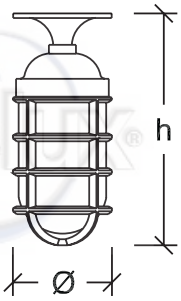

INC / E27

CFI / E27

LM / E27/E40

+ 58 (212) 532.0595 Master
ventas@obralux.com - www.obralux.com

LT - 24

IP: 20
Clase I:
Altura de Montaje: 2 - 3
Separación Máx.: 0,5 x Hm

Características:

Luminaria de techo construida en aluminio fundido, con difusor de rejilla, enroscada a la base con tornillos de seguridad tipo Allen. Posee sócate de porcelana. Utiliza bombillo incandescente o compacto fluorescente integrado de sócate E27.

Disponibilidad:

En color aluminio.

Mantenimiento:

Fácil reemplazo del bombillo una vez desenroscado el difusor.

Tipo de Bombillo	Voltaje	Balasto		Dimensiones(mm)		Peso
	V	Tipo	Figura	Ø	H	Kg
1x150w INC	120	-	1	240	110	1.70
1x26w CFI	120	-	1	240	110	1.70

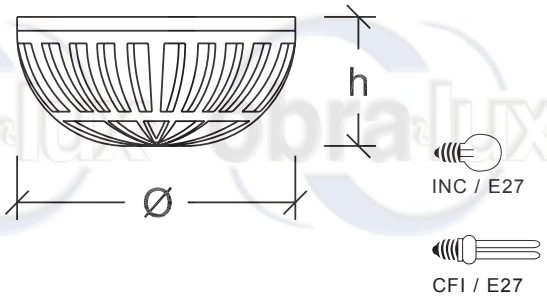

+ 58 (212) 532.0595 Master
ventas@obralux.com - www.obralux.com

LT - 29

IP: 20
Clase I:
Altura de Montaje: 2 - 3
Separación Máx.: 0,5 x Hm

Características:

Luminaria para techo con cuerpo cilíndrico construido en aluminio repujado y difusor lumínico en aluminio multigrove pintado acabado al horno. Posee sócate de porcelana. Utiliza bombillo incandescente o R63 con sócate E27.

Disponibilidad:

Cuerpo en color blanco y difusor color negro.

Mantenimiento:

Acceso directo al bombillo.

Tipo de Bombillo	Voltaje V	Balasto		Dimensiones(mm)		Peso Kg
		Tipo	Figura	a	Ø	
1x60w INC	120	-	1	125	125	1.80
1x60w R63	120	-	1	125	125	1.80
1x150w INC	120	-	1	135	160	0.25

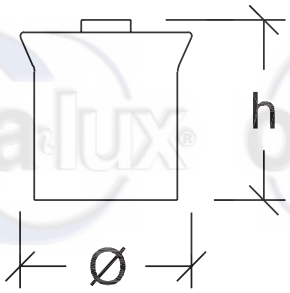

INC / E27

R63 / E27

+ 58 (212) 532.0595 Master
ventas@obralux.com - www.obralux.com

LT - 33

IP: 20
Clase I:
Altura de Montaje: 3 - 5
Separación Máx.: 1,3 x Hm

Características:

Luminaria de techo construida en hierro esmaltado al horno con reflector parabólico acrílico. Posee sócate de porcelana. Utiliza compacto fluorescente no integrado de sócate GX24 para voltaje de 120V ó 277V o multivoltaje de 120V a 277V.

Disponibilidad:

En color blanco.

Mantenimiento:

Fácil acceso al bombillo, y al balasto destornillando la tapa frontal.

Tipo de Bombillo	Voltaje V	Balasto Tipo	Balasto Figura	Dimensiones(mm) Ø	Dimensiones(mm) a	Peso Kg
1x26w CFNI	120/277	M-E	5-6	320	780	2.50
1x32w CFNI	120/277	E	6	320	780	2.10
2x26w CFNI	120/277	M-E	5-6	320	780	3.20
2x32w CFNI	120/277	E	6	320	780	2.30

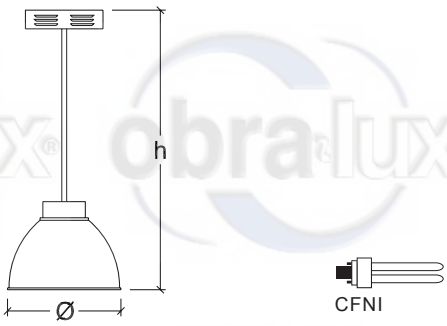

+ 58 (212) 532.0595 Master
ventas@obralux.com - www.obralux.com

LT - 34

IP: 20
Clase I:
Altura de Montaje: 2 - 3
Separación Máx.: 0,5 x Hm

Características:

Luminaria para techo de cuerpo cilíndrico construido en aluminio esmaltado al horno y reflector fabricado en aluminio metalizado. Utiliza bombillo compacto fluorescente integrado con sócate E27 o compacto fluorescente no integrado con sócate GX23-2.

Disponibilidad:

En color blanco.

Mantenimiento:

Acceso directo al bombillo y retirando el difusor se accede al balasto.

Tipo de Bombillo	Voltaje	Balasto		Dimensiones(mm)		Peso
	V	Tipo	Figura	Ø	h	Kg
1x15w CFI	120	-	1	135	155	0.50
1x13w CFNI	120/277	M	3	135	155	0.80
2x13w CFNI	120/277	M	3	183	185	1.30

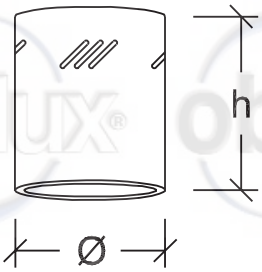

CFI / E27

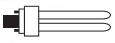
CFNI

+ 58 (212) 532.0595 Master
ventas@obralux.com - www.obralux.com

LT - 35

IP: 21
Clase I:
Altura de Montaje: 2 - 4
Separación Máx.: 0,8 x Hm

Características:

Luminaria de techo con cuerpo circular construido en aluminio esmaltado. Posee reflector de aluminio especular con fondo texturizado stucco y difusor lumínico de vidrio serigrafiado. Utiliza bombillo compacto fluorescente de sócate GX23, G24 d-3 ó G24 q-3.

Disponibilidad:

En color blanco.

Mantenimiento:

El difusor frontal es fácilmente desmontable para la sustitución del bombillo compacto y del balasto.

Tipo de Bombillo	Voltaje	Balasto		Dimensiones(mm)		Peso
	V	Tipo	Figura	Ø	h	Kg
2x13w CFNI	120/277	M	3	300	90	2.70
2x26w CFNI	120/277	M-E	3-5-6	300	90	3.50

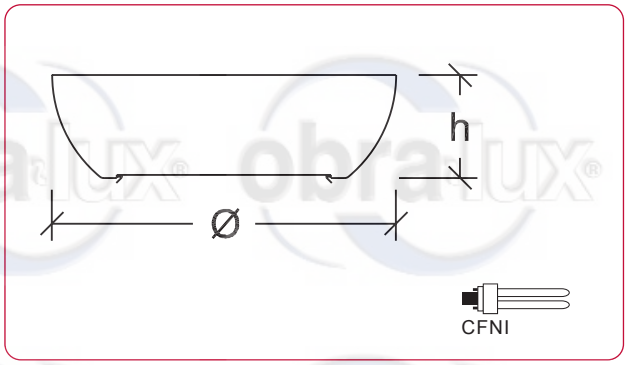

+ 58 (212) 532.0595 Master
ventas@obralux.com - www.obralux.com

LT - 39

IP: 21
Clase I:
Altura de Montaje: 3 - 5
Separación Máx.: 0,8 x Hm

Características:

Luminaria para techo de cuerpo cilíndrico y difusor lumínico elaborado en aluminio con acabado pintado al horno. Posee pantalla de vidrio serigrafiado con marco de aluminio. Utiliza bombillo metal halide lineal de sócate Rx7s.

Disponibilidad:

En color blanco.

Mantenimiento:

El bombillo es fácilmente accesible una vez removido el difusor frontal. Para acceder al equipo debe destornillarse el cuerpo.

Tipo de Bombillo	Voltaje V	Balasto		Dimensiones(mm)		Peso Kg
		Tipo	Figura	Ø	a	
1x70w MH	120/208/240/277	M	7-8	235	215	3.20
1x150w MH	120/208/240/277	M	9-10	235	215	4.20

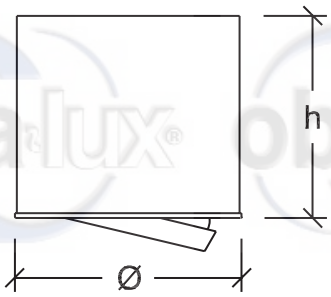

MH / Rx7s

+ 58 (212) 532.0595 Master
ventas@obralux.com - www.obralux.com

R - 01

IP: 55
Clase I:
Altura de Montaje: 5 - 9
Separación Máx.: 2 x Hm

Características:

Reflector de cuerpo rectangular fabricado en aluminio acabado al horno, marco de aluminio basculante. Reflector de aluminio texturizado y difusor lumínico de vidrio traslúcido. Utiliza bombillo halógeno lineal de sócate R7s.

Disponibilidad:

En color negro.

Mantenimiento:

Fácil sustitución del bombillo una vez retirado el difusor de vidrio frontal.

Tipo de Bombillo	Voltaje	Balasto		Dimensiones(mm)			Peso
	V	Tipo	Figura	a	b	h	Kg
1x500w HAL	120/220	-	1	190	140	290	0.90
1x1500w HAL	220	-	1	355	140	235	2.55

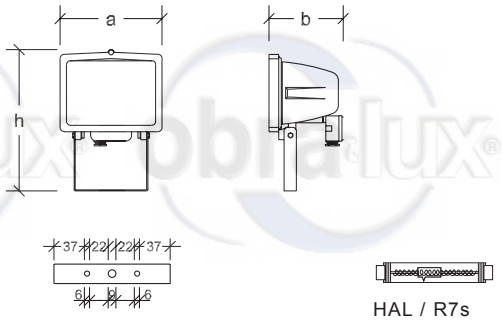

+ 58 (212) 532.0595 Master
ventas@obralux.com - www.obralux.com

R - 02

IP: 55
Clase I:
Altura de Montaje: 5 - 10
Separación Máx.: 1,5 x Hm

Características:

Reflector de cuerpo rectangular construido en aluminio acabado al horno, marco de aluminio basculante. Reflector de aluminio texturizado y difusor lumínico de vidrio traslúcido templado. Utiliza bombillo metal halide de sócate E40 ó Rx7s.

Disponibilidad:

En color negro.

Mantenimiento:

Fácil sustitución del bombillo una vez retirado el difusor de vidrio.

Tipo de Bombillo	Voltaje V	Balasto		Dimensiones(mm)			Peso
		Tipo	Figura	a	b	h	Kg
1x100w SAP	120	M	23	405	190	270	4.35
1x150w SAP	208/240	M	25	405	190	270	5.75
1x70w MH	120/208/240/277	M	7-8	405	190	270	4.60
1x150w MH	120/208/240/277	M	9-10	405	190	270	5.60

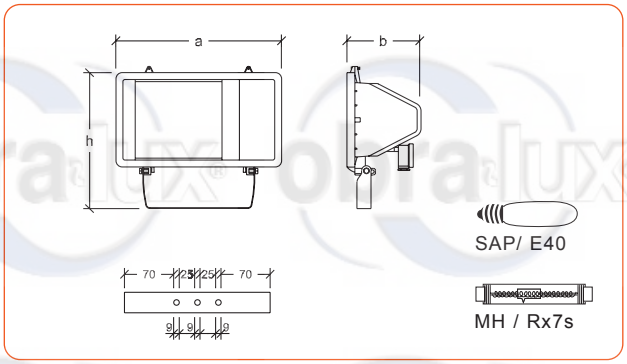

+ 58 (212) 532.0595 Master
ventas@obralux.com - www.obralux.com

R - 07

IP: 20/31
Clase I:
Altura de Montaje: 5 - 12
Separación Máx.: 1,5 x Hm

Características:

Reflector parabólico construido en aluminio brillantado y anodizado químicamente, con caja porta equipo en hierro acabado al horno y soporte ajustable con 3 posiciones para regulación del haz, permitiendo múltiple distribución lumínica. Posee un soporte externo de fijación para el enganche de la luminaria. Utiliza bombillo de mercurio, sodio o metal halide de sócate E40 en porcelana.

Disponibilidad:

Caja porta equipo en color blanco y pantalla reflectora en color aluminio.

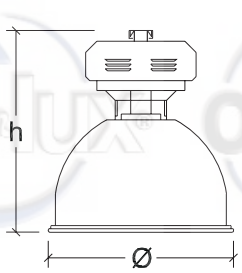

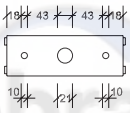

MER/ E40

SAP/ E40

MH / E40

Mantenimiento:

Fácil sustitución del bombillo y acceso a los componentes auxiliares destornillando la tapa frontal del porta equipo.

Accesorios:

Cerrado con vidrio templado.

Tipo de Bombillo	Voltaje V	Balasto		Dimensiones(mm)		Peso
		Tipo	Figura	h	Ø	Kg
1x250w MER	208/240/277	M	19-20	540	475	7.50
1x400w MER	208/240/277	M	21-22	540	475	8.10
1x150w SAP	120/208/240	M	25	540	475	7.30
1x250w SAP	208/240/277	M	26-27	540	475	8.40
1x400w SAP	208/240/277	M	28-29	540	475	10.10
1x250w MH	208/240/277	M	11-12	540	475	7.60
1x400w MH	208/240/277	M	13-14	540	475	8.30

+ 58 (212) 532.0595 Master
ventas@obralux.com - www.obralux.com

R - 10

IP: 64
Clase I: ⏚
Altura de Montaje: —
Separación Máx.: Variable

Características:

Reflector construido en bronce con base trípode articulable y cerramiento hermético con empacadura y sócate de goma. Utiliza bombillo reflector PAR38 de sócate.

Disponibilidad:

En color bronce.

Mantenimiento:

Fácil sustitución del bombillo una vez destornillado el cierre hermético.

Tipo de Bombillo	Voltaje	Balasto		Dimensiones(mm)			Peso
	V	Tipo	Figura	a	h	Ø	Kg
1x150w PAR 38	120	-	1	170	295	145	2.90

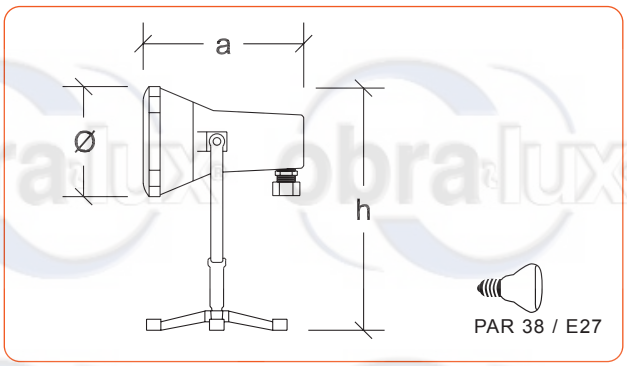

+ 58 (212) 532.0595 Master
ventas@obralux.com - www.obralux.com

R - 15

IP: 65
Clase I:
Altura de Montaje: 6 - 15
Separación Máx.: 1,5 - 2 x Hm

Características:

Reflector de cuerpo rectangular de aluminio inyectado con marco basculante acabado al horno y bastidor regulador de ángulo de enfoque. Posee reflector interno de aluminio texturizado y difusor lumínico de vidrio traslúcido templado. Utiliza bombillo de mercurio, sodio o metal halide de rosca E40.

Disponibilidad:

En color negro.

Mantenimiento:

Fácil sustitución del bombillo una vez retirado el difusor de vidrio frontal. Para el acceso a los equipos se ha de retirar la tapa posterior.

Tipo de Bombillo	Voltaje V	Balasto		Dimensiones(mm)			Peso
		Tipo	Figura	a	b	h	Kg
1x250w MER	208/240/277	M	19-20	410	140	500	7.05
1x400w MER	208/240/277	M	21-22	410	140	500	7.80
1x250w SAP	208/240/277	M	26-27	410	140	500	8.10
1x400w SAP	208/240/277	M	28-29	410	140	500	9.80
1x250w MH	208/240/277	M	11-12	410	140	500	7.20
1x140w MH	208/240/277	M	13-14	410	140	500	7.95

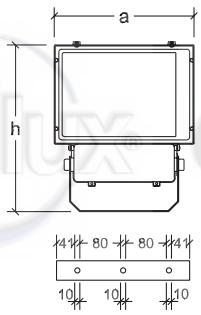

+ 58 (212) 532.0595 Master
ventas@obralux.com - www.obralux.com

R - 17

IP: 00
Clase I:
Altura de Montaje: 3 - 4
Separación Máx.: 0,5 x Hm

Características:

Base articulada para PAR 38 con soporte para montaje en superficie o pincho de hierro para empotrar acabado al horno. Utiliza sócate E27.

Disponibilidad:

En color gris.

Mantenimiento:

Fácil sustitución del bombillo.

Tipo de Bombillo	Voltaje V	Balasto		Dimensiones(mm)		Peso
		Tipo	Figura	h	Ø	Kg
Con Base						
1x150 PAR 38	120	-	1	140	115	0.30
2x150 PAR 38	120	-	1	140	115	0.40
Con Base y Pincho						
1x150 PAR 38	120	-	1	380	115	1.25
2x150 PAR 38	120	-	1	380	115	1.35

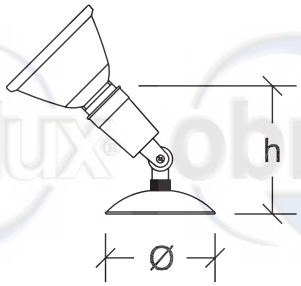

PAR 38 / E27

+ 58 (212) 532.0595 Master
ventas@obralux.com - www.obralux.com

R - 18

IP: 20
Clase I:
Altura de Montaje: 5 - 10
Separación Máx.: 1,5 x Hm

Características:

Reflector parabólico poliprismático construido en acrílico de 12", 16" o 22", con caja porta equipo de acero acabado al horno y soporte ajustable con 3 posiciones para regulación del haz, permitiendo múltiple distribución lumínica. Posee un soporte externo de fijación para el enganche de la luminaria. Utiliza bombillo de mercurio, sodio o metal halide de sócate E27 o E40 en porcelana.

Disponibilidad:

Caja porta equipo en color blanco y reflector acrílico transparente.

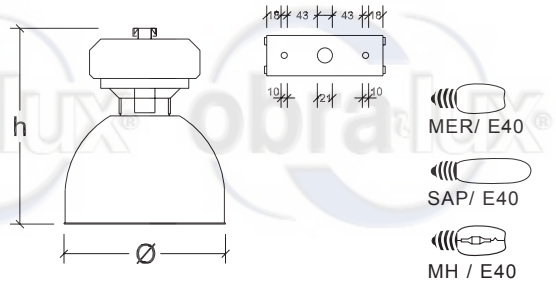

Mantenimiento:

Fácil sustitución del bombillo y acceso a los componentes auxiliares destornillando la tapa frontal del porta equipo.

Tipo de Bombillo	Voltaje V	Balasto		Dimensiones(mm)		Peso
		Tipo	Figura	h	Ø	Kg
1x150w SAP	208/240/277	M	25	350	320(12")	7.40
1x150w MH	208/240/277	M	9	350	320(12")	7.30
1x250w MER	208/240/277	M	19-20	490	410(16")	7.68
1x400w MER	208/240/277	M	21-22	490	410(16")	8.40
1x250w SAP	208/240/277	M	26-27	490	410(16")	8.75
1x400w SAP	208/240/277	M	28-29	490	410(16")	9.60
1x250w MH	208/240/277	M	11-12	490	410(16")	7.88
1x400w MH	208/240/277	M	13-14	490	410(16")	8.60
1x400w MER	208/240/277	M	21-22	600	572(22")	10.25
1x400w SAP	208/240/277	M	28-29	600	572(22")	12.40
1x400w MH	208/240/277	M	13-14	600	572(22")	10.45

+ 58 (212) 532.0595 Master
ventas@obralux.com - www.obralux.com

R - 19

IP: 65
Clase I: ⏚
Altura de Montaje: 5 - 10
Separación Máx.: 1,5 x Hm

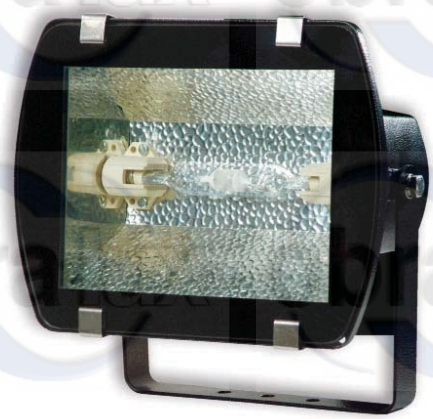

Características:

Reflector de cuerpo rectangular construido en aluminio acabado al horno con bastidor regulador de ángulo de enfoque. Posee reflector de aluminio texturizado y difusor lumínico de vidrio traslúcido templado. Utiliza bombillo metal halide de sócate Rx7s.

Disponibilidad:

En color negro.

Mantenimiento:

Fácil sustitución del bombillo una vez retirado el difusor de vidrio frontal. Para el acceso a los equipos debe destornillarse la tapa porta equipo.

Tipo de Bombillo	Voltaje	Balasto		Dimensiones(mm)			Peso
	V	Tipo	Figura	a	b	h	Kg
1x70w MH	120/208/240/277	M	7-8	290	170	210	4.20
1x150w MH	120/208/240/277	M	9-10	290	170	210	5.10

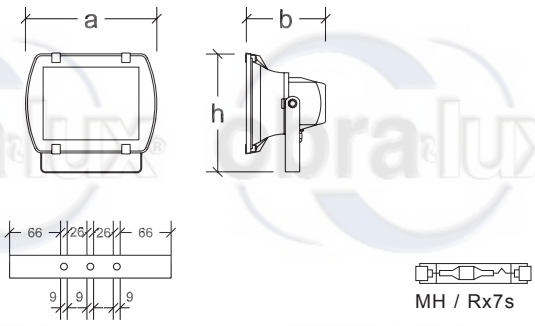

+ 58 (212) 532.0595 Master
ventas@obralux.com - www.obralux.com

R - 20

IP: 65
Clase I:
Altura de Montaje: 12 - 20
Separación Máx.: 2 x Hm

Características:

Reflector de cuerpo rectangular de aluminio inyectado con marco basculante acabado al horno y bastidor regulador de ángulo de enfoque. Posee reflector interno de aluminio texturizado y difusor lumínico de vidrio traslúcido templado. Utiliza bombillo de sodio o metal halide con sócate E40.

Disponibilidad:

En color negro.

Mantenimiento:

Fácil sustitución del bombillo una vez retirado el difusor de vidrio frontal.

Tipo de Bombillo	Voltaje V	Balasto Tipo	Balasto Figura	Dimensiones(mm) a	Dimensiones(mm) b	Dimensiones(mm) h	Peso Kg
1x1000w SAP	220	M	30	590	200	520	28.60
1x1000w MH	220/240	M	15	590	200	520	33.40

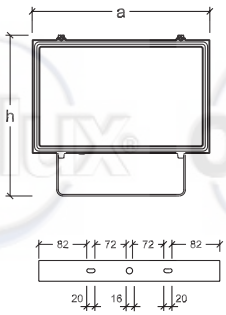

SAP/ E40

MH / E40

+ 58 (212) 532.0595 Master
ventas@obralux.com - www.obralux.com

R - 21

IP: 65
Clase I:
Altura de Montaje: 15 - 35
Separación Máx.: 1,6 x Hm

Características:

Reflector construido en aluminio anodizado en forma parabólica con cono porta sócate, caja porta equipo acabado al horno, y soporte en U para su fijación. Posee un difusor de vidrio templado de seguridad resistente al choque térmico y mecánico. Utiliza bombillo de metal halide y sócate de porcelana E40.

Disponibilidad:

Cono, soporte, caja porta equipo en color gris y reflector en color aluminio.

Mantenimiento:

Fácil sustitución del bombillo desmontando el vidrio frontal. Acceso a los equipos destornillando la tapa frontal del porta equipo.

Tipo de Bombillo	Voltaje V	Balasto		Dimensiones(mm)		Peso Kg
		Tipo	Figura	a	Ø	
1x1500w MH	120/208/240/277	M	16	470	580	24.50

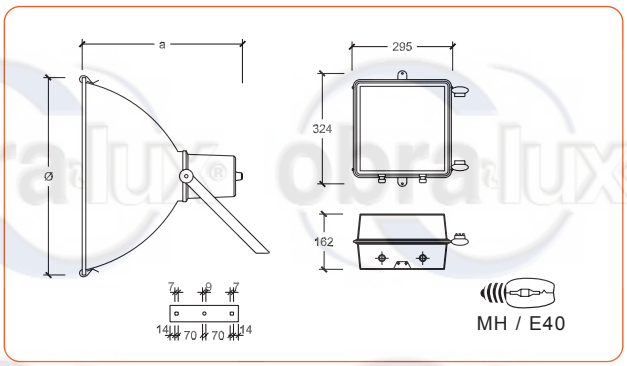

+ 58 (212) 532.0595 Master
ventas@obralux.com - www.obralux.com

EX - 02

IP: 43
Clase I:
Altura de Montaje: 3 - 4
Separación Máx.: 3 x Hm

Características:

Luminaria para exteriores construida en hierro con acabado al horno, difusor lumínico de vidrio tipo globo, sócate de porcelana y acople de aluminio repujado. Para ser colocada en poste o pared. Utiliza bombillo incandescente o compacto fluorescente integrado con base E27.

Disponibilidad:

Difusor lumínico en color blanco opalino y cuerpo en color negro. Disponible con globo de 10" ó 12" de diámetro.

Mantenimiento:

Para el acceso al bombillo destornillar el globo de la base.

Tipo de Bombillo	Voltaje	Balasto		Dimensiones(mm)			Peso
	V	Tipo	Figura	a	h	ø	Kg
1x100w INC	120	-	1	420	500	254	3.30
1x26w CFI	120	-	1	420	500	254	3.30
1x100w INC	120	-	1	420	550	300	3.50
1x26w CFI	120	-	1	420	550	300	3.50

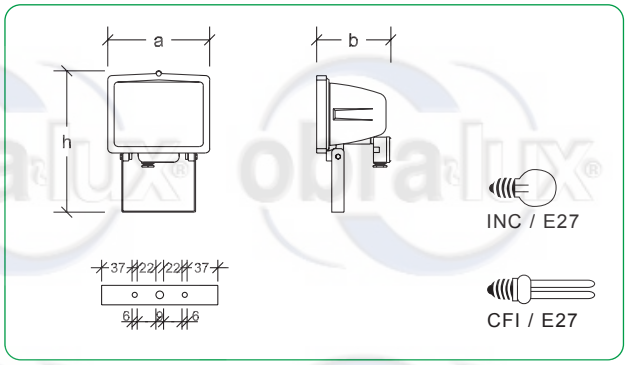

+ 58 (212) 532.0595 Master
ventas@obralux.com - www.obralux.com

EX - 06

IP: 20
Clase I:
Altura de Montaje: 3 - 4
Separación Máx.: 2 x Hm

Características:

Luminaria para exteriores de cuerpo esférico, construida en aluminio repujado. Consta de reflector de aluminio repujado y difusor lumínico de plástico blanco opalino. Sócate de porcelana. Utiliza bombillo incandescente, compacto fluorescente integrado o luz mixta, con sócate E27.

Disponibilidad:

Cuerpo de color aluminio y difusor en color blanco.

Mantenimiento:

Fácil sustitución del bombillo.

Tipo de Bombillo	Voltaje	Balasto		Dimensiones(mm)		Peso
	V	Tipo	Figura	h	Ø	Kg
2x150w INC	120	-	1	420	430	1.80
2x26w CFI	120	-	1	420	430	1.80
2x160w LM	120	-	1	420	430	1.80

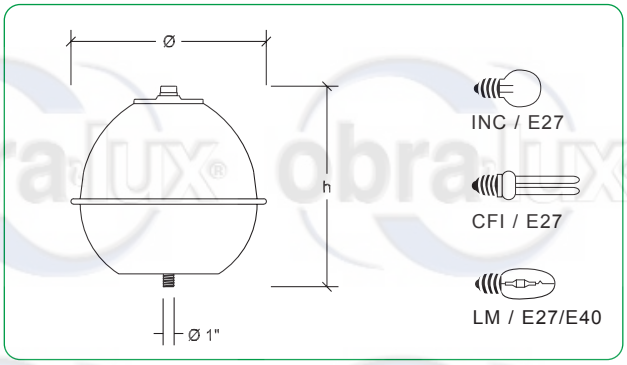

+ 58 (212) 532.0595 Master
ventas@obralux.com - www.obralux.com

EX - 07

IP: 53
Clase I:
Altura de Montaje: 3 - 5
Separación Máx.: 3 x Hm

Características:

Luminaria para exteriores de cuerpo cónico, construida en aluminio repujado. Consta de reflector de aluminio repujado y difusor lumínico de plástico blanco opalino. Sócate de porcelana. Utiliza bombillo incandescente, compacto fluorescente integrado o luz mixta, con sócate E27.

Disponibilidad:

En color aluminio y difusor en color blanco.

Mantenimiento:

Para el acceso al bombillo destornillar la tapa superior.

Tipo de Bombillo	Voltaje	Balasto		Dimensiones(mm)		Peso
	V	Tipo	Figura	h	Ø	Kg
1x100w INC	120	-	1	375	330	1.30
1x26w CFI	120	-	1	375	330	1.30
1x150w INC	120	-	1	460	410	1.45
1x160w LM	120/220	-	1	460	410	1.45
1x250w LM	120/220	-	1	610	510	2.30

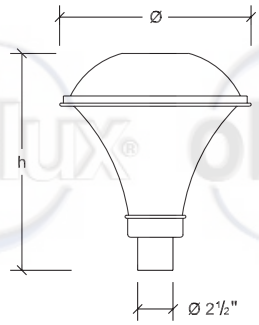

INC / E27

CFI / E27

LM / E27/E40

+ 58 (212) 532.0595 Master
ventas@obralux.com - www.obralux.com

EX - 08

IP: 53
Clase I:
Altura de Montaje: 8 - 14
Separación Máx.: 3 x Hm

Características:

Luminaria de exteriores para ser colocada en poste con brazo látigo, por sistema de abrazaderas. Cuerpo abatible construido en aluminio con acabado al horno, reflector de aluminio embutido y difusor lumínico en vidrio refractario (Borosilicato) poliprismático. Puede utilizar bombillo de mercurio, sodio o metal halide con sócate de porcelana E40.

Disponibilidad:

En color aluminio.

Mantenimiento:

Para el acceso al bombillo y al equipo, se ha de liberar el cuerpo basculante a través del sistema de cierre.

Tipo de Bombillo	Voltaje V	Balasto		Dimensiones(mm)			Peso
		Tipo	Figura	a	b	h	Kg
1x250w MER	208/240/277	M	19-20	680	340	250	9.60
1x400w MER	208/240/277	M	21-22	680	340	250	10.50
1x250w SAP	208/240/277	M	26-27	680	340	250	11.00
1x400w SAP	208/240/277	M	28-29	680	340	250	12.50
1x250w MH	208/240/277	M	11-12	680	340	250	9.80
1x400w MH	208/240/277	M	13-14	680	340	250	10.70

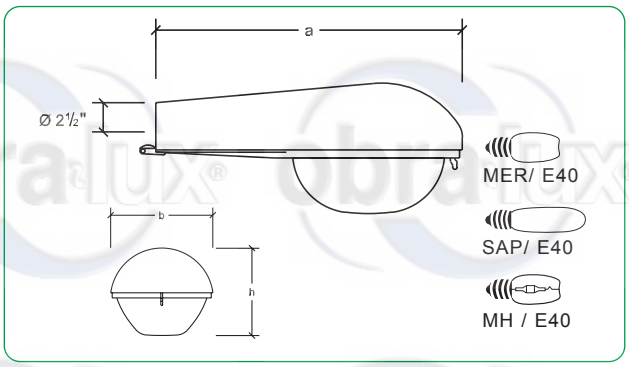

+ 58 (212) 532.0595 Master
ventas@obralux.com - www.obralux.com

EX - 10

IP: 53
Clase I:
Altura de Montaje: 7 - 12
Separación Máx.: 3 x Hm

Características:

Luminaria para exteriores de cuerpo prisma rectangular construido en hierro laminado acabado al horno. Posee reflector de aluminio texturizado y difusor lumínico en vidrio traslúcido templado. Puede utilizar bombillo de mercurio, sodio o metal halide con sócate de porcelana E40.

Disponibilidad:

En color negro.

Mantenimiento:

Fácil acceso al bombillo y al equipo desmontando la tapa frontal basculante.

Tipo de Bombillo	Voltaje V	Balasto		Dimensiones(mm)			Peso Kg
		Tipo	Figura	a	b	h	
1x250w MER	208/240/277	M	19-20	630	320	150	11.50
1x150w SAP	208/240	M	25	630	320	150	11.70
1x150w MH	208/240/277	M	9	630	320	150	11.30
1x250w MER	208/240/277	M	19-20	810	400	200	17.80
1x400w MER	208/240/277	M	21-22	810	400	200	18.50
1x250w SAP	208/240/277	M	26-27	810	400	200	19.90
1x400w SAP	208/240/277	M	28-29	810	400	200	20.50
1x250w MH	208/240/277	M	11-12	810	400	200	18.00
1x400w MH	208/240/277	M	13-14	810	400	200	18.70

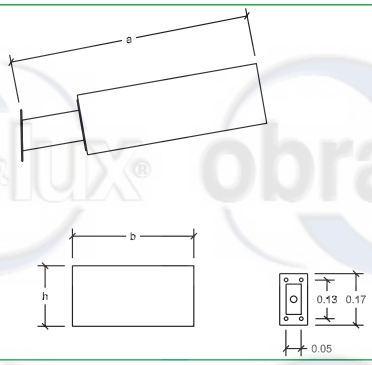

MER/ E40

SAP/ E40

MH / E40

+ 58 (212) 532.0595 Master
ventas@obralux.com - www.obralux.com

EX - 11

IP: 43
Clase I:
Altura de Montaje: 0,8
Separación Máx.: 3 x Hm

Características:

Luminaria para exteriores tipo pedestal, compuesta por un soporte tubular, base y reflector construidos en aluminio acabado al horno, con difusor lumínico de plástico escarchado, cubierta de aluminio repujado y sócate de porcelana E27. Utiliza bombillo incandescente, compacto fluorescente integrado o luz mixta.

Disponibilidad:

En color negro o verde.

Mantenimiento:

Fácil acceso al bombillo desmontando la tapa superior.

Tipo de Bombillo	Voltaje V	Balasto		Dimensiones(mm)			Peso
		Tipo	Figura	h	Ø1	Ø2	Kg
1x100w INC	120	-	1	800	320	250	2.25
1x26w CFI	120	-	1	800	320	250	2.28
1x160w LM	120	-	1	800	320	250	2.25

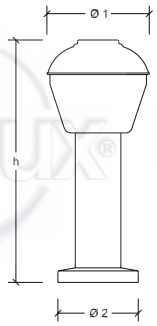

INC / E27

CFI / E27

LM / E27/E40

+ 58 (212) 532.0595 Master
ventas@obralux.com - www.obralux.com

EX - 13

IP: 43
Clase I:
Altura de Montaje: 3 - 4
Separación Máx.: 3 x Hm

Características:

Luminaria para exteriores de forma compuesta para ser colocada en poste tubular de Ø 2 1/2" con base y reflector de aluminio repujado y acabado al horno, con difusor lumínico en plástico escarchado. Utiliza bombillo incandescente, compacto fluorescente integrado o luz mixta con sócate E27.

Disponibilidad:

En color aluminio, blanco, negro o verde.

Mantenimiento:

Fácil acceso al bombillo retirando tapa superior.

Tipo de Bombillo	Voltaje V	Balasto Tipo	Balasto Figura	Dimensiones(mm) Ø	Dimensiones(mm) h	Peso Kg
1x150w INC	120	-	1	320	340	1.00
1x26w CFI	120	-	1	320	340	1.00
1x160w LM	120	-	1	320	340	1.00

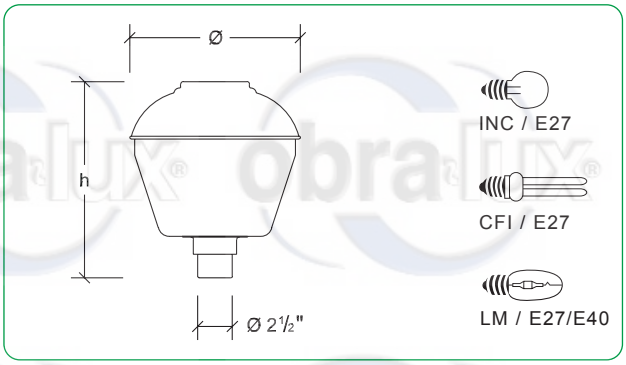

+ 58 (212) 532.0595 Master
ventas@obralux.com - www.obralux.com

EX - 14

IP: 53
Clase I:
Altura de Montaje: 4 - 7
Separación Máx.: 3 x Hm

Características:

Luminaria para exteriores de cuerpo cilíndrico construido en hierro acabado al horno, con reflector de aluminio texturizado y difusor lumínico de vidrio traslúcido templado. Posee sócate de porcelana. Utiliza bombillo de mercurio, sodio o metal halide con sócate E40.

Disponibilidad:

En color negro o verde.

Mantenimiento:

Fácil acceso al bombillo y al equipo eléctrico una vez retirado el difusor de vidrio frontal.

Tipo de Bombillo	Voltaje V	Balasto		Dimensiones(mm)			Peso
		Tipo	Figura	a	Ø	h	Kg
1x175w MER	208	M	18	590	380	150	6.50
1x150w SAP	208/240	M	25	590	380	150	7.40
1x150w MH	208/240/277	M	10	590	380	150	7.70

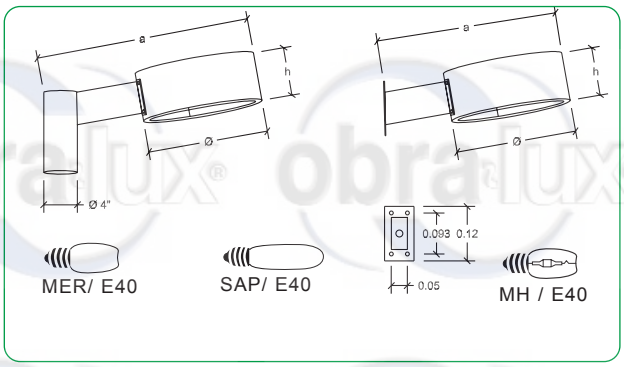

+ 58 (212) 532.0595 Master
ventas@obralux.com - www.obralux.com

EX - 15

IP: 43
Clase I:
Altura de Montaje: 3 - 4
Separación Máx.: 3 x Hm

Características:

Luminaria para exteriores de forma compuesta para ser colocada en poste tubular de Ø 2 1/2" con base y reflector de aluminio repujado y acabado al horno. Posee difusor lumínico en plástico escarchado. Utiliza bombillo incandescente, compacto fluorescente integrado o luz mixta, con sócate E27.

Disponibilidad:

En color blanco, negro o verde.

Mantenimiento:

Fácil acceso al bombillo desmontando la tapa superior.

Tipo de Bombillo	Voltaje	Balasto		Dimensiones(mm)		Peso
	V	Tipo	Figura	ø	h	Kg
1x26w CFI	120	-	1	410	295	1.80
1x160w LM	120/220	-	1	410	295	1.80

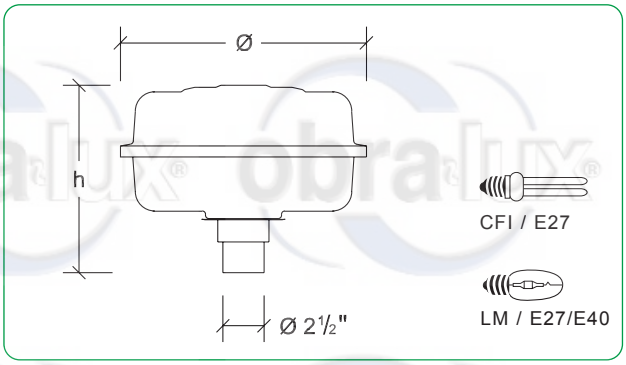

+ 58 (212) 532.0595 Master
ventas@obralux.com - www.obralux.com

EX - 19

IP: 43
Clase I:
Altura de Montaje: 3 - 4
Separación Máx.: 3 x Hm

Características:

Luminaria para exteriores de forma compuesta para ser colocada en poste tubular de Ø 3" con base y reflector de aluminio repujado y acabado al horno. Posee difusor lumínico en plástico escarchado. Utiliza bombillo incandescente, compacto fluorescente integrado o luz mixta, con sócate E27.

Disponibilidad:

En color verde o negro.

Mantenimiento:

Fácil acceso al bombillo y al equipo destornillando la tapa superior.

Tipo de Bombillo	Voltaje	Balasto		Dimensiones(mm)		Peso
	V	Tipo	Figura	h	Ø	Kg
1x150w INC	120	-	1	420	500	2.20
1x26w CFI	120	-	1	420	500	2.20
1x160w LM	120	-	1	420	500	2.20
1x175w MER	208/240	M	18	420	500	3.95
1x150w SAP	208/240	M	25	420	500	4.93

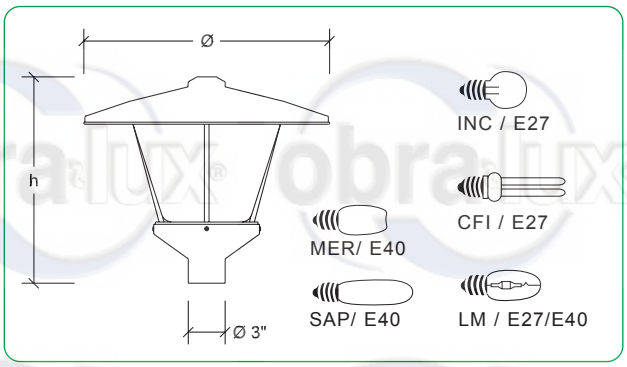

+ 58 (212) 532.0595 Master
ventas@obralux.com - www.obralux.com

EX - 20

IP: 43
Clase I:
Altura de Montaje: 5 - 7
Separación Máx.: 3 x Hm

Características:

Luminaria de exteriores, construida en aluminio acabado al horno, para ser colocada en poste con brazo de Ø 1 1/2", con difusor lumínico de acrílico transparente moldeado. Cuerpo basculante con gancho de presión para cierre hermético. Posee sócate de porcelana. Utiliza bombillo de sodio con sòcate E40.

Disponibilidad:

En color gris.

Mantenimiento:

Para el acceso al bombillo y al porta equipo se ha de abrir el difusor basculante.

Tipo de Bombillo	Voltaje V	Balasto		Dimensiones(mm)			Peso
		Tipo	Figura	a	b	h	Kg
1x100w SAP	120	M	23	590	260	260	5.80
1x150w SAP	120	M	24-25	590	260	260	6.10

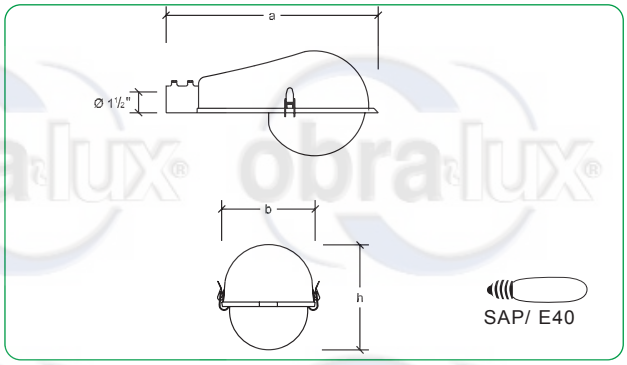

+ 58 (212) 532.0595 Master
ventas@obralux.com - www.obralux.com

EX - 21

IP: 31
Clase I:
Altura de Montaje: 0,7
Separación Máx.: 2 x Hm

Características:

Luminaria para exteriores tipo pedestal construida en aluminio. Soporte tubular y difusores de aluminio repujado acabado al horno. Posee sócate de porcelana E27. Utiliza bombillo incandescente, compacto fluorescente integrado o bombillo luz mixta.

Disponibilidad:

En color negro o verde.

Mantenimiento:

Para acceder al bombillo se ha de retirar el difusor y la tapa porta sócate.

Tipo de Bombillo	Voltaje	Balasto		Dimensiones(mm)			Peso
	V	Tipo	Figura	Ø1	Ø2	h	Kg
1x100w INC	120	-	1	210	230	700	3.25
1x26w CFI	120	-	1	210	230	700	3.25
1x160w LM	120	-	1	210	230	700	3.25

INC / E27

CFI / E27

LM / E27/E40

+ 58 (212) 532.0595 Master
ventas@obralux.com - www.obralux.com

EX - 33

IP: 43
Clase I:
Altura de Montaje: 3 - 4
Separación Máx.: 3 x Hm

Características:

Luminaria para exteriores con base construida en aluminio inyectado, con reflector en aluminio repujado acabado al horno y difusor lumínico elaborado en acrilico estriado, para ser colocado en poste tubular de Ø 2 1/2". Posee sócate de porcelana E27. Utiliza bombillo incandescente, compacto fluorescente integrado o luz mixta.

Disponibilidad:

En color verde.

Mantenimiento:

Para acceder al bombillo se ha de retirar la tapa superior.

Tipo de Bombillo	Voltaje	Balasto		Dimensiones(mm)		Peso
	V	Tipo	Figura	h	Ø	Kg
1x150w INC	120	-	1	380	405	1.50
1x26w CFI	120	-	1	380	405	1.50
1x160w LM	120	-	1	380	405	1.50

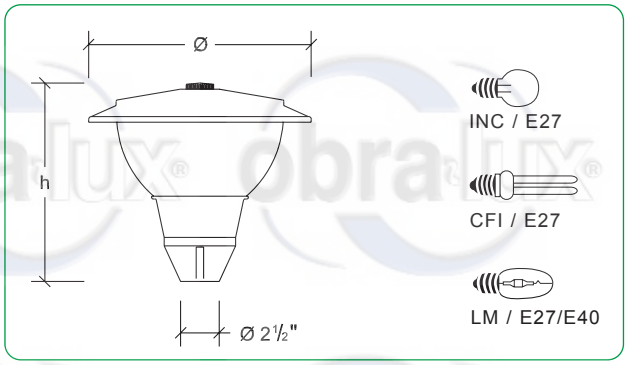

+ 58 (212) 532.0595 Master
ventas@obralux.com - www.obralux.com

EX - 39

IP: 65
Clase I:
Altura de Montaje: 4 - 6
Separación Máx.: 3 x Hm

Características:

Luminaria de exteriores, construida en aluminio acabado al horno, para ser colocada en poste con brazo de Ø 1 1/2", reflector de aluminio anodizado y difusor lumínico de vidrio templado. Cuerpo basculante con gancho para cierre. Posee sócate de porcelana. Utiliza bombillo de sodio con sócate E40.

Disponibilidad:

En color gris.

Mantenimiento:

Para el acceso al bombillo se ha de abrir el difusor de vidrio y para el porta equipo se ha de abrir el cuerpo basculante.

Tipo de Bombillo	Voltaje	Balasto		Dimensiones(mm)			Peso
	V	Tipo	Figura	a	b	h	Kg
1x70w SAP	220	M	-	595	238	125	3.90
1x100w SAP	120	M	23	595	238	125	4.10

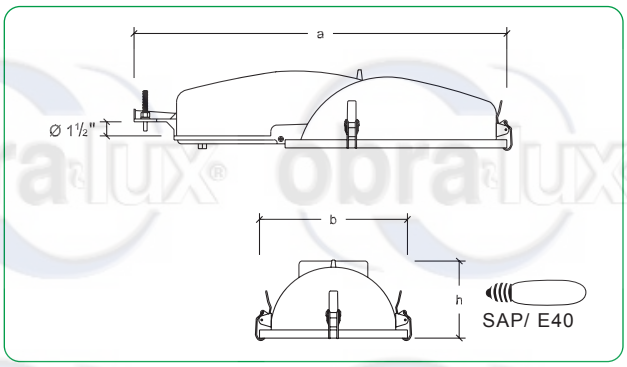

+ 58 (212) 532.0595 Master
ventas@obralux.com - www.obralux.com

EX - 42

IP: 65
Clase I:
Altura de Montaje: 3 - 6
Separación Máx.: 3 x Hm

Características:

Luminaria para exteriores construida en aluminio fundido acabado al horno en texturizado, para ser instalada en poste de Ø 1 1/4". Pantalla reflectora en aluminio repujado acabado al horno y difusor lumínico de vidrio traslúcido. Utiliza bombillo de sodio o metal halide con sócate E40.

Disponibilidad:

En color negro o verde.

Mantenimiento:

Para acceder al bombillo se ha de retirar la tapa superior.

Tipo de Bombillo	Voltaje V	Balasto		Dimensiones(mm)		Peso
		Tipo	Figura	h	Ø	Kg
1x150w SAP	208/240	M	25	490	520	11.63
1x70w MH	208/240/277	M	7	490	520	10.70
1x150w MH	208/240/277	M	9	490	520	11.80

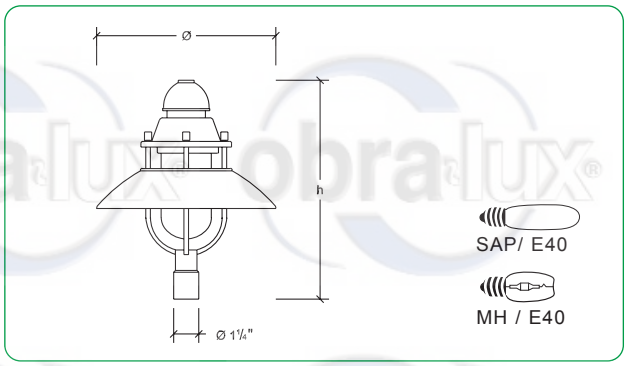

+ 58 (212) 532.0595 Master
ventas@obralux.com - www.obralux.com

EX - 47

IP: 65
Clase I:
Altura de Montaje: 4 - 8
Separación Máx.: 3 x Hm

Características:

Luminaria decorativa de exteriores para ser colocada en postes de brazo de Ø 1 1/2" cuerpo y carcasa en aluminio con acabado al horno, reflector de aluminio embutido anodizado y difusor de vidrio templado. Utiliza bombillo de sodio o metal halide de sócate E40.

Disponibilidad:

En color negro.

Mantenimiento:

Para acceder al bombillo se ha de liberar el difusor de vidrio y para los equipo se ha de liberar el reflector de aluminio.

Tipo de Bombillo	Voltaje V	Balasto		Dimensiones(mm)			Peso
		Tipo	Figura	a	Ø	h	Kg
1x150w SAP	208/240	M	25	675	570	250	10.50
1x250w SAP	208/240/277	M	26-27	675	570	250	12.00
1x150w MH	208/240/277	M	9	675	570	250	10.00
1x250w MH	208/240/277	M	11-12	675	570	250	11.80

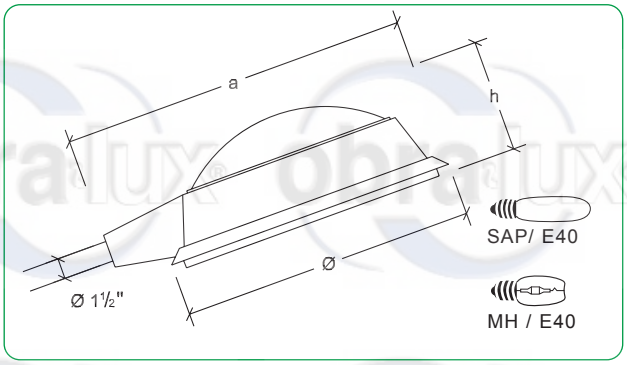

+ 58 (212) 532.0595 Master
ventas@obralux.com - www.obralux.com

EX - 48

IP: 43/66
Clase I:
Altura de Montaje: 8 - 12
Separación Máx.: 3 x Hm

Características:

Luminaria de exteriores para ser colocada en postes de brazo de Ø 2" con cuerpo abatible, carcasa inferior en aluminio inyectado, carcasa superior en aluminio embutido acabado al horno, reflector de aluminio embutido anodizado y difusor de vidrio templado. Utiliza bombillo de sodio o metal halide con sócate E40

Disponibilidad:

En color gris.

Mantenimiento:

Para acceder al bombillo y a los equipos se ha de abrir la tapa superior liberando el gancho de cierre.

Tipo de Bombillo	Voltaje V	Balasto		Dimensiones(mm)			Peso
		Tipo	Figura	a	b	h	Kg
1x250w SAP	208/240/277	M	26-27	605	260	210	8.50
1x400w SAP	208/240/277	M	28-29	605	260	210	10.25
1x250w MH	208/240/277	M	11-12	605	260	210	7.60
1x400w MH	208/240/277	M	13-14	605	260	210	8.40

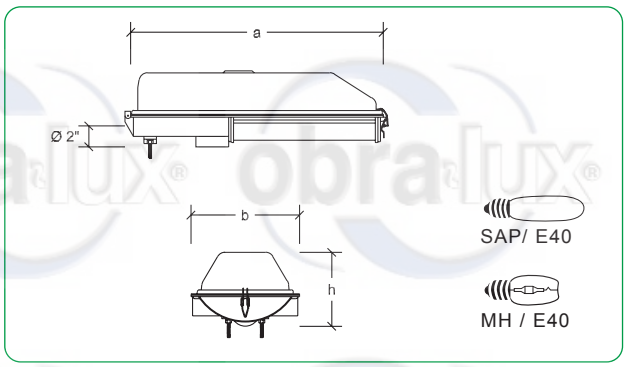

+ 58 (212) 532.0595 Master
ventas@obralux.com - www.obralux.com

EX - 49

IP: 43
Clase I:
Altura de Montaje: 3 - 4
Separación Máx.: 3 x Hm

Características:

Luminaria para exteriores construida en hierro con acabado al horno, difusor lumínico de tipo globo de vidrio o acrílico, con acople de 1 1/2" para enroscar en poste tubular. Posee sócate de porcelana E27. Utiliza bombillo incandescente, compacto fluorescente integrado o luz mixta.

Color:

En color negro o verde.

Mantenimiento:

Para acceder al bombillo se ha de retirar el difusor.

Tipo de Bombillo	Voltaje	Balasto		Dimensiones(mm)		Peso
	V	Tipo	Figura	h	Ø	Kg
1x150w INC	120	-	1	480	465	10.00
1x26w CFI	120	-	1	480	465	10.00
1x160w LM	120	-	1	480	465	10.00

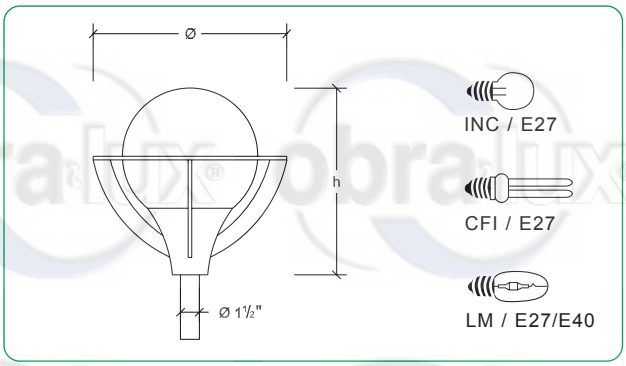

+ 58 (212) 532.0595 Master
ventas@obralux.com - www.obralux.com

Poste Hexagonal Reforzado

Poste de sección hexagonal y tronco piramidal con 12,7 mm/m de conicidad fabricado con láminas de acero ASTM A-36 de 3mm de espesor cortado y doblado en frió en tramos estándares unidos transversalmente a la longitud del poste mediante refuerzos internos. Fijado a una base cuadrada de acero con agujeros para los pernos de anclaje y el cableado y que sirve de asiento para su fijación en un pedestal de concreto por medio de tuercas. El poste tiene en la parte inferior un refuerzo de protección que consta de un manguito concéntrico y cuatro cartelas de forma triangular soldadas a éste y a la base cuadrada de acero como se muestra en la figura detalle del manguito. Al poste hexagonal se le aplica un fondo anticorrosivo de cromato de zinc.

Las dimensiones del poste, la base y los pernos se especifican en las figuras y tabla contigua. Los postes se fabrican de acuerdo a la norma venezolana COVENIN 323:1997

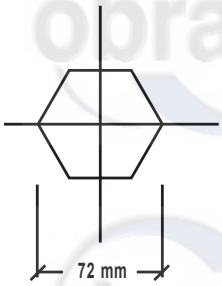

Detalle del tope

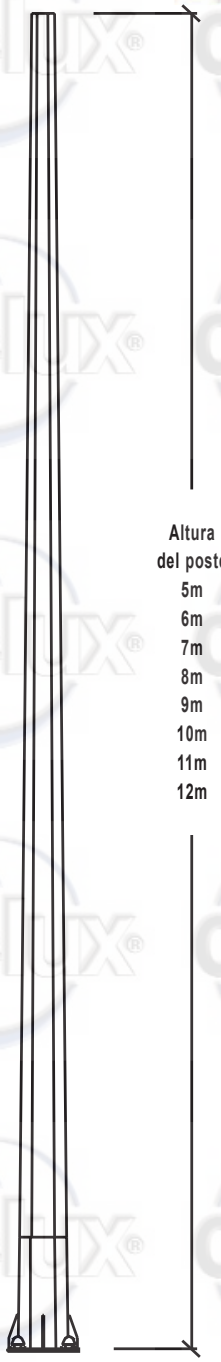

Poste hexagonal reforzado

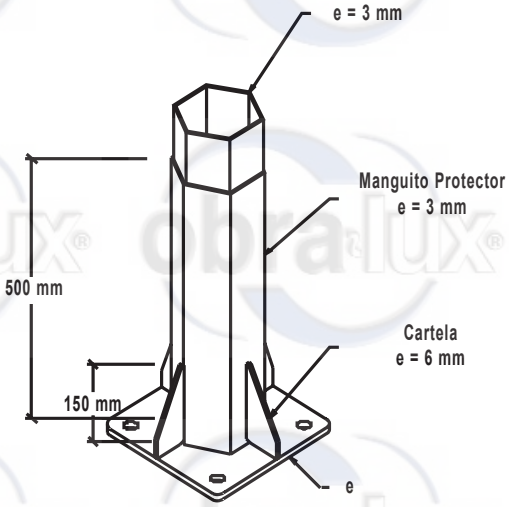

Detalle del manguito

+ 58 (212) 532.0595 Master
ventas@obralux.com - www.obralux.com

Poste Hexagonal Reforzado

Detalles de la base, perno y cubretuercas.

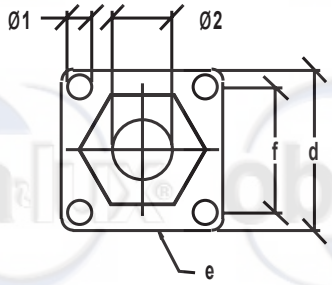

Base

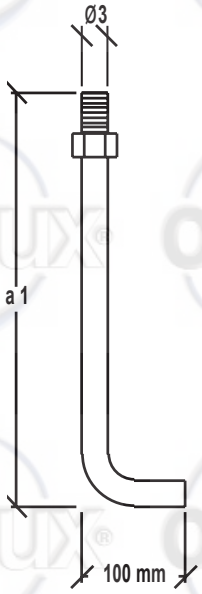

Perno

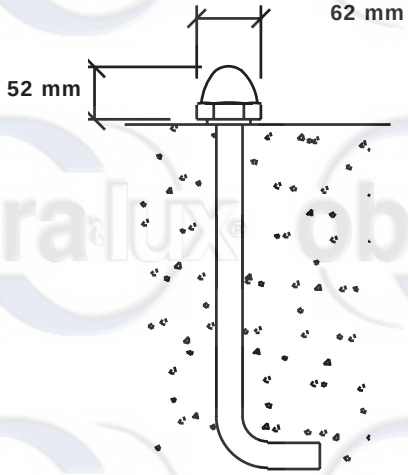

Cubretuercas

Dimensiones

Poste	Base					Pernos	
h (m)	e (mm)	Ø1 (mm)	Ø2 (mm)	f (mm)	d (mm)	a1 (mm)	Ø3 (pulgadas)
5	8	26	102	210	280	900	1"
6	8	26	102	210	280	900	1"
7	8	26	102	210	280	900	1"
8	8	26	102	210	280	900	1"
9	8	26	102	210	280	900	1"
10	10	26	102	250	320	900	1"
11	10	26	102	250	320	900	1"
12	10	26	102	250	320	900	1"

h (m) Altura de poste
e (mm) Espesor de la base
Ø1 (mm) Diámetro orificio de entrada del perno
Ø2 (mm) Diámetro orificio acometida
f (mm) Distancia entre orificos

d (mm) Largo y ancho de base
a1 (mm) Largo del perno de anclaje
Ø3 (Pulgadas) Diámetro del perno

Según Normas Covenin 3323-1997

Poste Hexagonal Comercial

Poste de sección hexagonal y tronco piramidal con 12,7 mm/m de conicidad fabricado con láminas de acero ASTM A-36 de 3mm de espesor cortado y doblado en frió en tramos estándares unidos transversalmente a la longitud del poste mediante refuerzos internos. Fijado a una base cuadrada de acero con agujeros para los pernos de anclaje y el cableado y que sirve de asiento para su fijación en un pedestal de concreto por medio de tuercas. El poste tiene en la parte inferior un refuerzo de cuatro cartelas de forma triangular soldadas a éste y a la base cuadrada de acero como se muestra en la figura detalle de la base. Al poste hexagonal se le aplica un fondo anticorrosivo de cromato de zinc.

Las dimensiones del poste, la base y los pernos se especifican en las figuras y tabla contigua. Los postes se fabrican de acuerdo a la norma venezolana COVENIN 323:1997

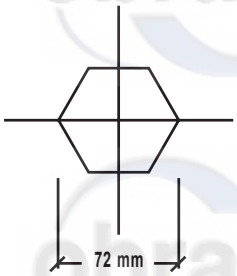

Detalle del tope

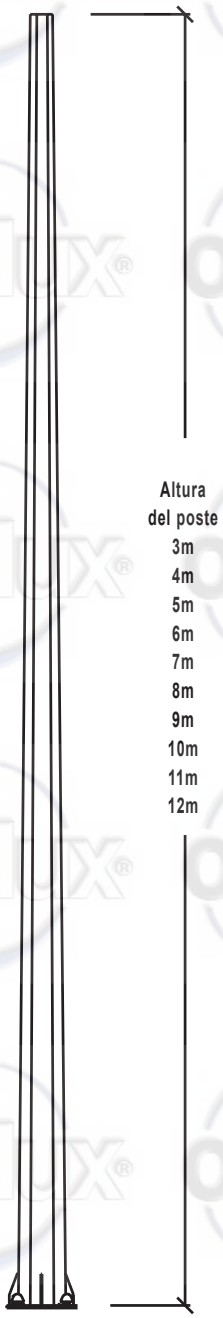

Poste hexagonal comercial

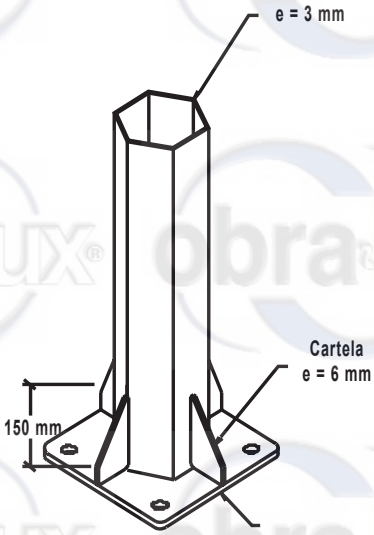

Detalle de la base

+ 58 (212) 532.0595 Master
ventas@obralux.com - www.obralux.com

Poste Hexagonal Comercial

Detalles de la base, perno y cubretuercas.

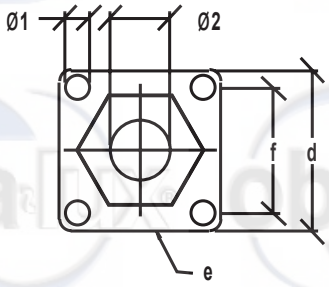

Base

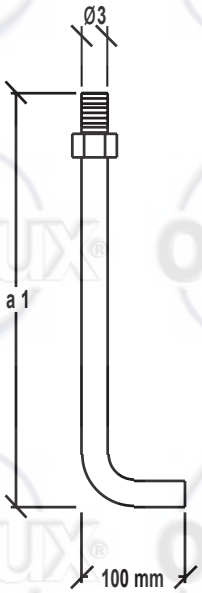

Perno

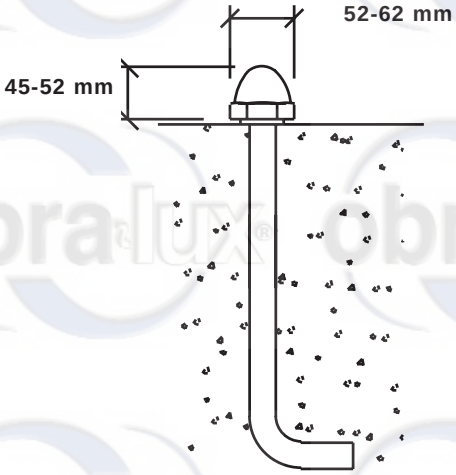

Cubretuercas

Dimensiones

Poste	Base					Pernos	
h (m)	e (mm)	Ø1 (mm)	Ø2 (mm)	f (mm)	d (mm)	a1 (mm)	Ø3 (pulgadas)
3	6	21	52	140	200	400	3/4"
4	6	21	52	140	200	400	3/4"
5	8	26	102	210	280	900	1"
6	8	26	102	210	280	900	1"
7	8	26	102	210	280	900	1"
8	8	26	102	210	280	900	1"
9	8	26	102	210	280	900	1"
10	10	26	102	250	320	900	1"
11	10	26	102	250	320	900	1"
12	10	26	102	250	320	900	1"

h (m) Altura de poste
e (mm) Espesor de la base
Ø1 (mm) Diámetro orificio de entrada del perno
Ø2 (mm) Diámetro orificio acometida
f (mm) Distancia entre orificos
d (mm) Largo y ancho de base
a1 (mm) Largo del perno de anclaje
Ø3 (Pulgadas) Diámetro del perno

Según Normas Covenin 3323-1997

+ 58 (212) 532.0595 Master
ventas@obralux.com - www.obralux.com

Brazo Tipo Látigo Sencillo

Fabricado en tubo de 60 mm de diámetro y 2,5 mm de espesor con reducción de 48 mm y de espesor 2 mm, para la colocación de la luminaria en un extremo y botella hexagonal cónica de lámina de acero ASTM A-36 y 3mm de espesor para la fijación al poste. Longitudes en proyección horizontal de 1,83 y 2,44 mts en sus dos tamaños, como indica la figura detalle del brazo tipo látigo sencillo. Se aplica una capa de fondo anticorrosivo cromato de zinc.

Dimensiones Brazo tipo Látigo Sencillo

Brazo	L	h	Ø1	Ø2
Sencillo	1.83 m	2 m	60mm	48mm
Sencillo	2.44 m	2 m	60mm	48mm

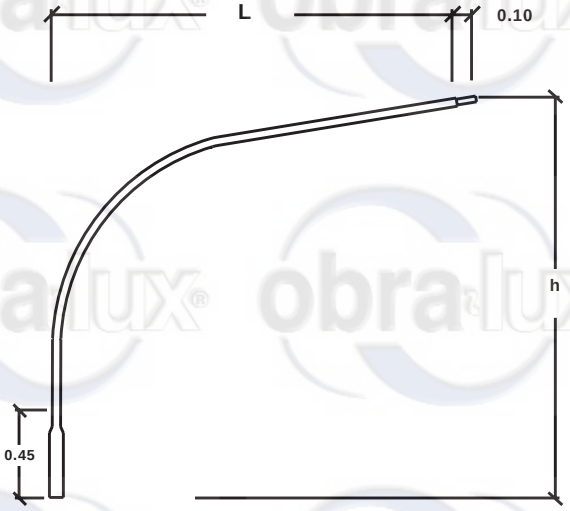

Detalle de brazo tipo látigo sencillo

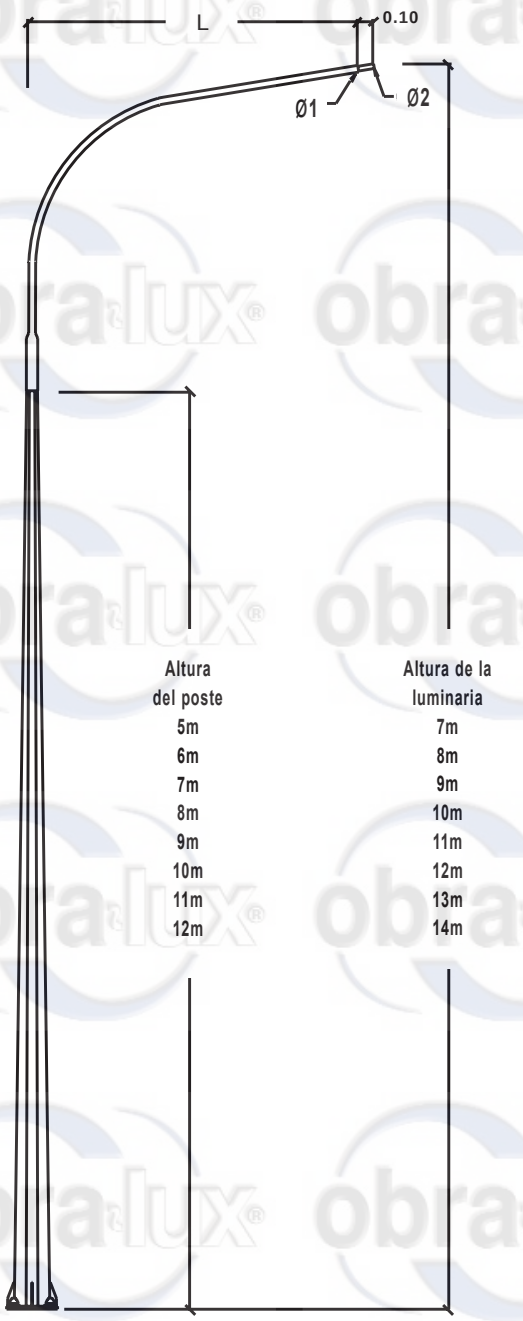

Poste hexagonal con brazo tipo látigo sencillo

+ 58 (212) 532.0595 Master
ventas@obralux.com - www.obralux.com

Brazo Tipo Látigo Doble

Fabricado en tubo de 60 mm de diámetro y 2,5 mm de espesor con reducción de 48 mm y de espesor 2 mm, para la colocación de la luminaria en un extremo y botella hexagonal cónica de lámina de acero ASTM A-36 y 3mm de espesor para la fijación al poste. Longitudes en proyección horizontal de 1,83 y 2,44 mts en sus dos tamaños como indica la figura detalle del brazo tipo látigo doble. Se aplica una capa de fondo anticorrosivo cromato de zinc.

Dimensiones Brazo tipo Látigo Doble

Brazo	L	h	Ø1	Ø2
Doble	1.83 m	2 m	60mm	48mm
Doble	2,44 m	2 m	60mm	48mm

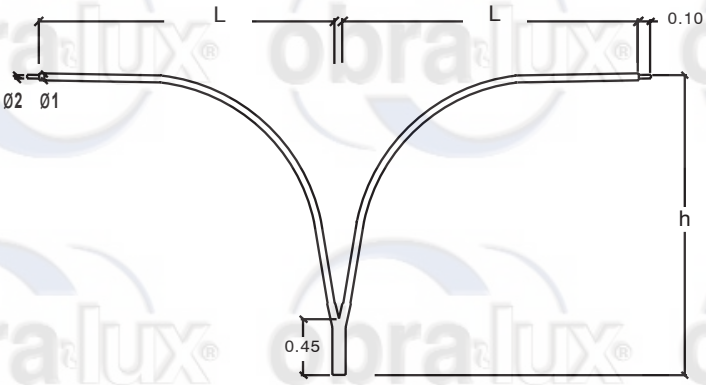

Detalle de brazo tipo látigo doble

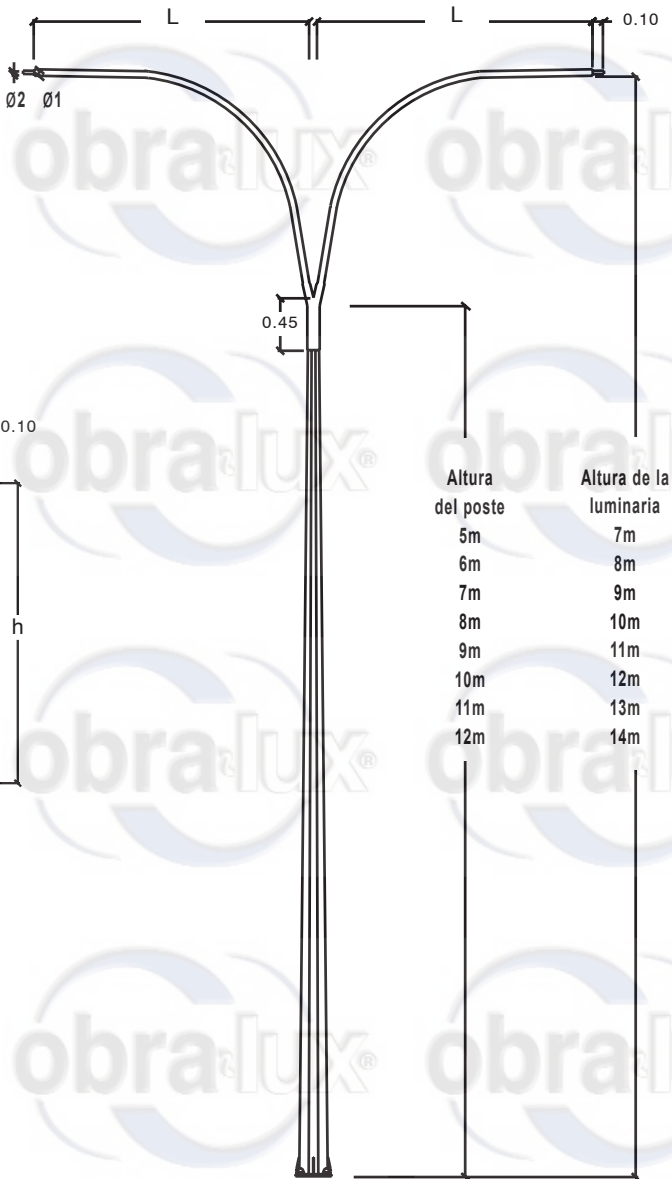

Poste hexagonal con brazo tipo látigo doble

+ 58 (212) 532.0595 Master
ventas@obralux.com - www.obralux.com

Brazo Tipo Botella Sencillo

El brazo tipo botella sencillo para montar en el tope del poste hexagonal, se fabrica en lamina de acero ASTM A-36 cortado y estampado al frío, el extremo consta de una “T” de tubo de 60mm de diámetro y 2,5 mm de espesor con transición para colocar la luminaria de tubo 48 mm de diámetro y 2mm de espesor en uno de los lados como indica la figura detalle brazo tipo botella sencillo. Se aplica una capa de fondo anticorrosivo de cromato de zinc.

Dimensiones Brazo tipo Botella Sencillo

Brazo	L	h	Ø1	Ø2
Botella Sencillo	0.41 m	0.86 m	60mm	48mm

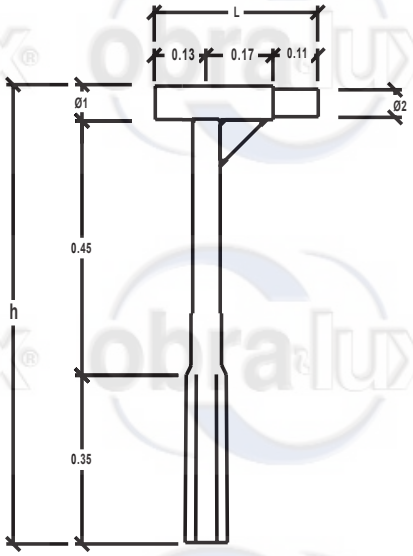

Detalle de brazo tipo botella sencillo

Altura del poste	Altura luminaria vía
5m	5.51m
6m	6.51m
7m	7.51m
8m	8.51m
9m	9.51m
10m	10.51m
11m	11.51m
12m	12.51m

Poste hexagonal con brazo tipo botella sencillo

+ 58 (212) 532.0595 Master
ventas@obralux.com - www.obralux.com

Brazo Tipo Botella Doble

El brazo tipo botella doble para montar en el tope del poste hexagonal, se fabrica en acero ASTM A-36 cortado y estampado al frío, el extremo consta de una “T” de tubo de 60mm de diámetro y 2,5 mm de espesor con transición para colocar la luminaria de tubo 48 mm de diámetro y 2mm de espesor en ambos lados como indica la figura brazo tipo botella doble. Se aplica una capa de fondo anticorrosivo de cromato de zinc.

Dimensiones Brazo tipo Botella Doble

Brazo	L	h	Ø1	Ø2
Botella Doble	0.56 m	0.86 m	60mm	48mm

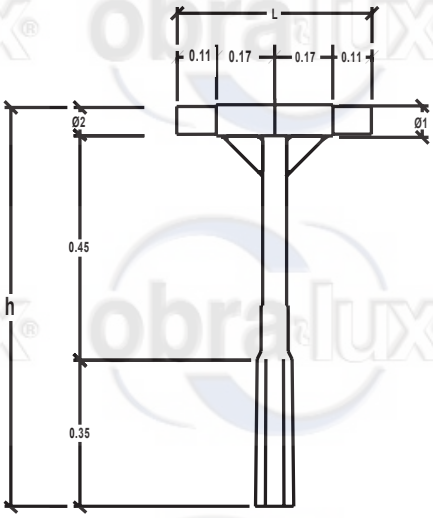

Detalle de brazo tipo botella doble

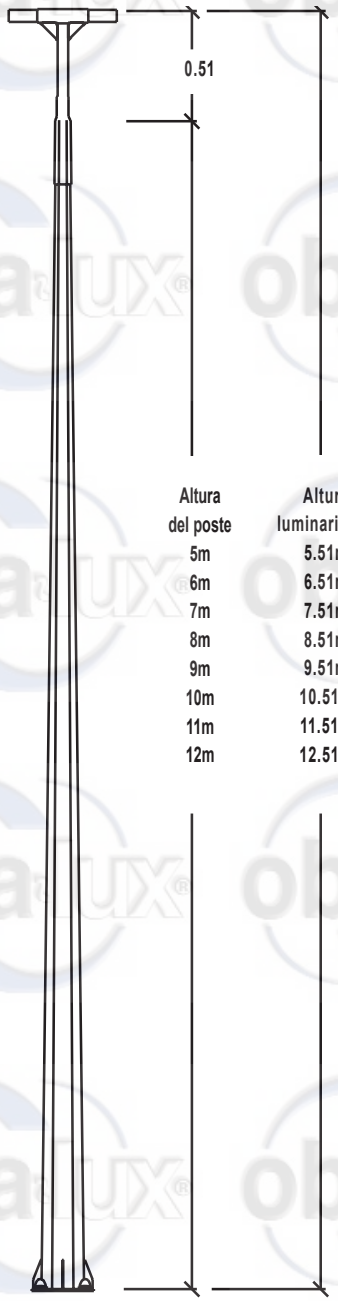

Altura del poste	Altura luminaria vía
5m	5.51m
6m	6.51m
7m	7.51m
8m	8.51m
9m	9.51m
10m	10.51m
11m	11.51m
12m	12.51m

Poste hexagonal con brazo tipo botella doble

+ 58 (212) 532.0595 Master
ventas@obralux.com - www.obralux.com

Brazo Tipo Botella Doble Via Acera

El brazo tipo botella doble vía acera para montar en el tope del poste hexagonal, se fabrica en lamina de acero ASTM A-36 cortado y estampado al frío, el extremo consta de una “T” de tubo de 60mm de diámetro y 2,5 mm de espesor con transición de tubo 48 mm de diámetro y 2mm de espesor en ambos lados para colocar la luminaria que ilumina la vía y un brazo soldado al poste para colocar la luminaria que ilumina la acera, como indica la figura detalle de brazo tipo botella doble vía acera. Se aplica una capa de fondo anticorrosivo de cromato de zinc.

Dimensiones Brazo Tipo Botella Vía Acera

Brazo	L	h	Ø1	Ø2
Vía	0.41 m	0.86 m	60mm	48mm
Acera	0.28 m	-	60mm	48mm

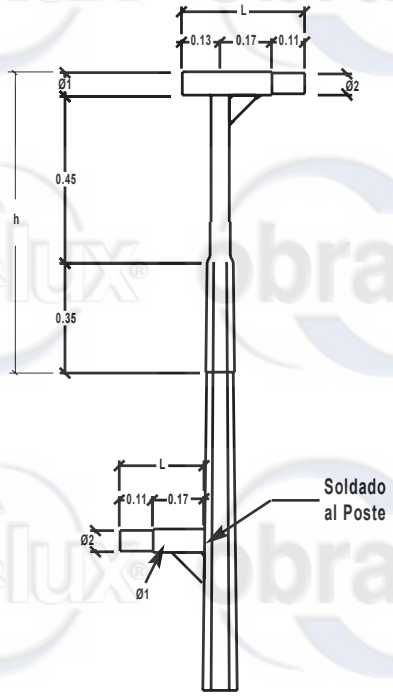

Detalle de brazo tipo botella doble vía acera

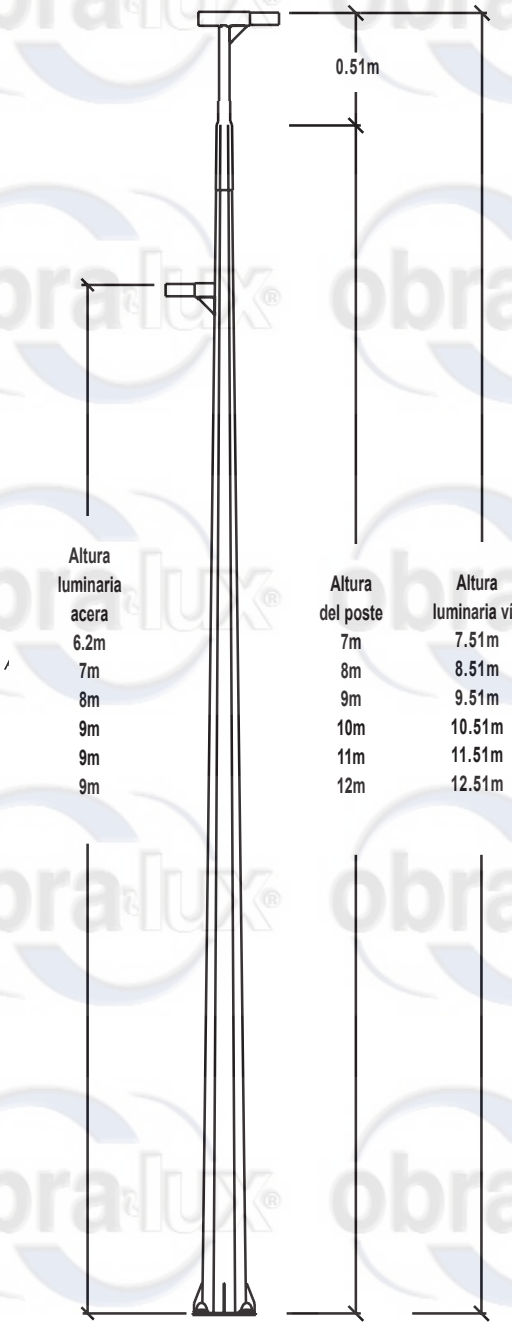

Poste hexagonal con brazo tipo botella doble vía acera

+ 58 (212) 532.0595 Master
ventas@obralux.com - www.obralux.com

Brazo Tipo Satétile

Brazo tipo satélite para montar en el tope del poste hexagonal fabricado en acero ASTM A36 cortado y estampado en frío, el extremo consta de una media "Z" construida con tubo de 60 mm de diámetro y 2,5mm de espesor con transición para colocar luminaria de tubo 48 mm de diámetro y 2 mm de espesor en el extremo como indica la figura detalle brazo satélite. Se aplica una capa de fondo anticorrosivo de cromato de zinc.

Dimensiones Brazo Tipo Satélite				
Brazo	L	h	Ø1	Ø2
Sátelite	1.6 m	1.20 m	60mm	48mm

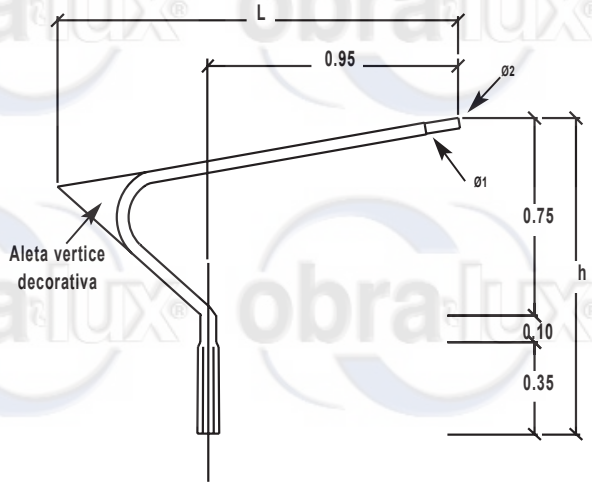

Detalle de brazo tipo sátelite

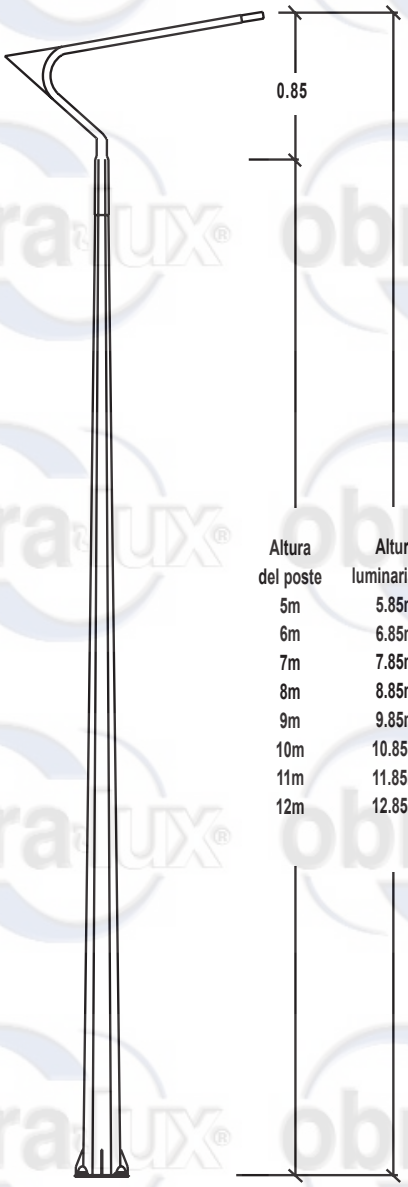

Altura del poste	Altura luminaria vía
5m	5.85m
6m	6.85m
7m	7.85m
8m	8.85m
9m	9.85m
10m	10.85m
11m	11.85m
12m	12.85m

Poste hexagonal con brazo tipo sátelite

+ 58 (212) 532.0595 Master
ventas@obralux.com - www.obralux.com

Poste Hexagonal Deportivo

Poste de sección hexagonal y tronco piramidal con 12,7 mm/m de conicidad fabricado con láminas de acero ASTM A-36 de 3mm de espesor cortado y doblado en frio en tramos estándares unidos transversalmente a la longitud del poste mediante refuerzos internos. Fijado a una base cuadrada de acero con agujeros para los pernos de anclaje y el cableado y que sirve de asiento para su fijación en un pedestal de concreto por medio de tuercas. El poste tiene en la parte inferior un refuerzo de cuatro cartelas de forma triangular soldadas a éste y a la base cuadrada de acero como se muestra en la figura detalle de la base y cartela. Las escaleras estan construidas con barras estriadas de acero ASTM 1010 de 1/2" de diámetro colocadas a partir de 1,60 m, con 54 cm de contrahuella. Al poste hexagonal se le aplica un fondo anticorrosivo de cromato de zinc. Las dimensiones del poste, la base y los pernos se especifican en las figuras y tabla contigua. Los postes se fabrican de acuerdo a la norma venezolana COVENIN 323:1997

Cruceta: para montar en el tope del poste hexagonal deportivo, se fabrica en acero ASTM A-36 cortado y estampado al frío, el extremo consta de una base de lámina de 3mm reforzada por ángulos como muestra la figura de detalle de cruceta. Las dimensiones de la cruceta se muestran en la tabla de dimensiones de cruceta. Se le aplica un fondo anticorrosivo de cromato de zinc.

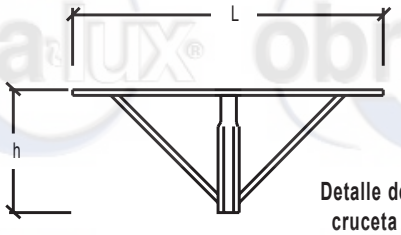

Detalle de cruceta

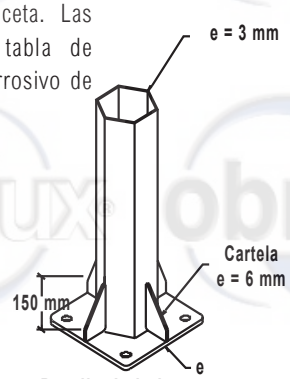

Detalle de la base

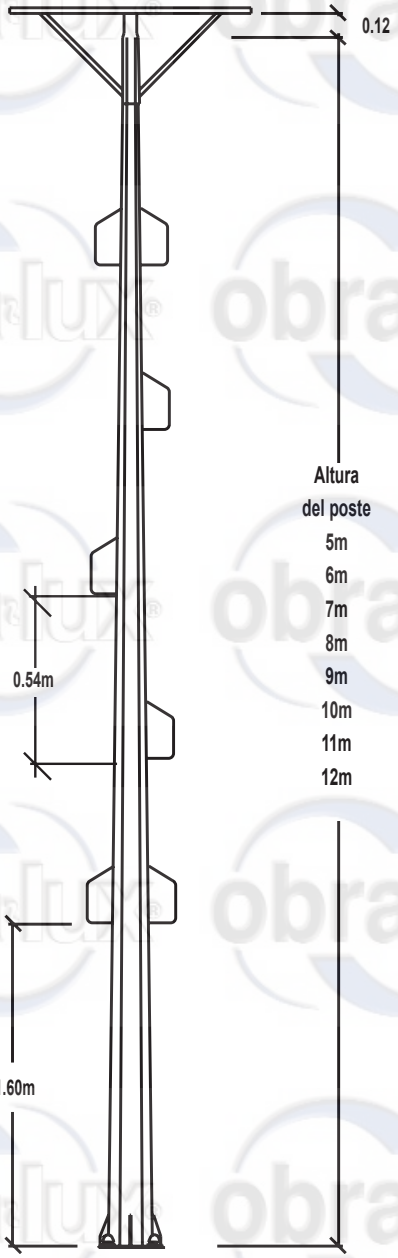

Poste hexagonal deportivo con cruceta

Dimensiones de Crucetas		
Cruceta	L (mm)	h (mm)
40	400	480
60	600	480
80	800	480
100	1000	480
120	1200	480

+ 58 (212) 532.0595 Master
ventas@obralux.com - www.obralux.com

Poste Hexagonal Deportivo

Detalles de la base, perno y cubretuercas.

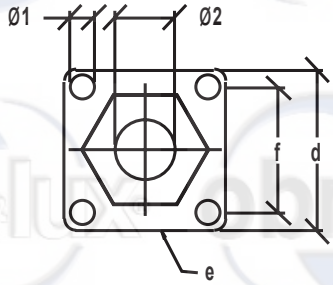

Base

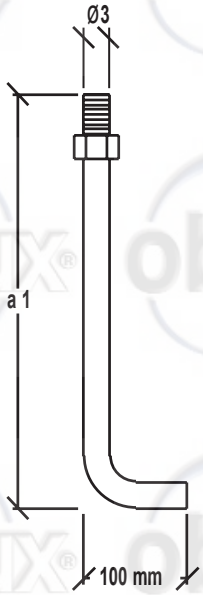

Perno

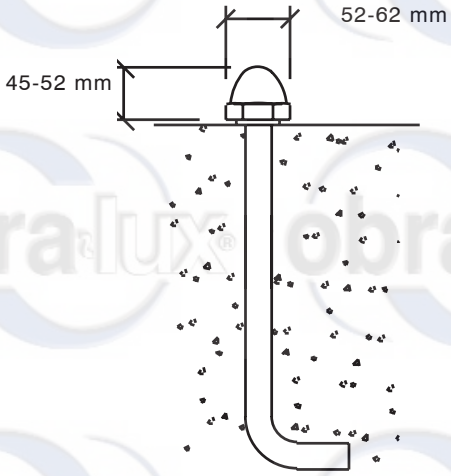

Cubretuercas

Dimensiones

Poste	Base					Pernos	
h (m)	e (mm)	Ø1 (mm)	Ø2 (mm)	f (mm)	d (mm)	a1 (mm)	Ø3 (pulgadas)
3	6	21	52	140	200	400	3/4"
4	6	21	52	140	200	400	3/4"
5	8	26	102	210	280	900	1"
6	8	26	102	210	280	900	1"
7	8	26	102	210	280	900	1"
8	8	26	102	210	280	900	1"
9	8	26	102	210	280	900	1"
10	10	26	102	250	320	900	1"
11	10	26	102	250	320	900	1"
12	10	26	102	250	320	900	1"

h (m) Altura de poste
e (mm) Espesor de la base
Ø1 (mm) Diámetro orificio de entrada del perno
Ø2 (mm) Diámetro orificio acometida
f (mm) Distancia entre orificos
d (mm) Largo y ancho de base
a1 (mm) Largo del perno de anclaje
Ø3 (Pulgadas) Diámetro del perno

Según Normas Covenin 3323-1997

+ 58 (212) 532.0595 Master
ventas@obralux.com - www.obralux.com

Asta de Bandera

Poste de sección hexagonal y tronco piramidal con 12,7 mm/m de conicidad fabricado con laminas de acero ASTM A-36 de 3mm de espesor cortado y doblado en frió en tramos estándares unidos transversalmente a la longitud del poste mediante refuerzos internos. Fijado a una base cuadrada de acero con agujeros para los pernos de anclaje y que sirve de asiento para su fijación en un pedestal de concreto por medio de tuercas. El poste tiene en la parte inferior un refuerzo de cuatro cartelas de forma triangular soldadas a éste y a la base cuadrada de acero como se muestra en la figura detalle de la base, en el tope del asta se instala una polea para izar banderas y viene disponible con terminación en punta de lanza o esfera. (Figura detalle punta de lanza y esfera.) Al asta hexagonal se le aplica un fondo anticorrosivo de cromato de zinc y con acabado color blanco o negro. Las dimensiones del asta, la base y los pernos se especifican en las figuras y tabla contigua. Los postes se fabrican de acuerdo a la norma venezolana COVENIN 323:1997

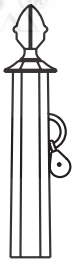

Detalle de punta de lanza

Detalle de esfera

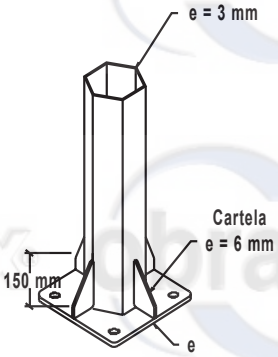

Detalle de base

Asta de bandera

+ 58 (212) 532.0595 Master
ventas@obralux.com - www.obralux.com

Asta de Bandera

Detalles de la base, perno y cubretuercas.

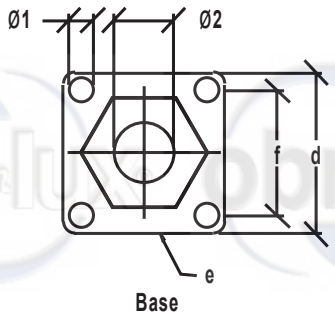

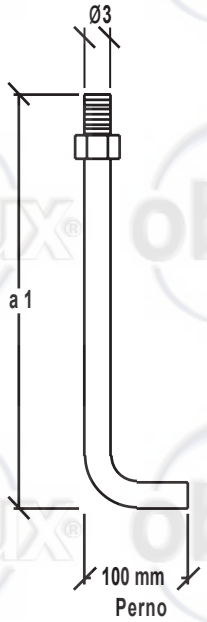

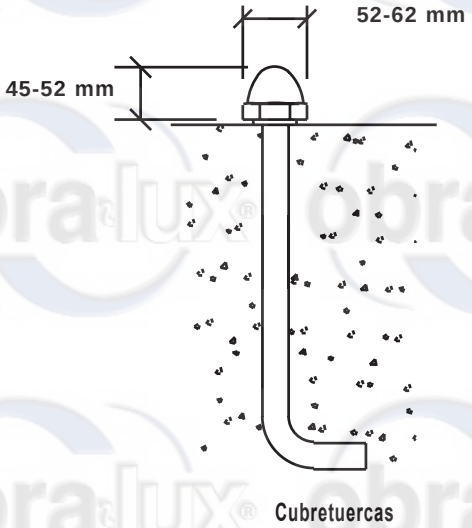

Dimensiones

Poste	Base					Pernos	
h (m)	e (mm)	Ø1 (mm)	Ø2 (mm)	f (mm)	d (mm)	a1 (mm)	Ø3 (pulgadas)
3	6	21	52	140	200	400	3/4"
4	6	21	52	140	200	400	3/4"
5	8	26	102	210	280	900	1"
6	8	26	102	210	280	900	1"
7	8	26	102	210	280	900	1"
8	8	26	102	210	280	900	1"
9	8	26	102	210	280	900	1"
10	10	26	102	250	320	900	1"
11	10	26	102	250	320	900	1"
12	10	26	102	250	320	900	1"

h (m) Altura de poste
e (mm) Espesor de la base
Ø1 (mm) Diámetro orificio de entrada del perno
Ø2 (mm) Diámetro orificio acometida
f (mm) Distancia entre orificos
d (mm) Largo y ancho de base
a1 (mm) Largo del perno de anclaje
Ø3 (Pulgadas) Diámetro del perno

Según Normas Covenin 3323-1997

+ 58 (212) 532.0595 Master
ventas@obralux.com - www.obralux.com

Poste Cuadrado

Poste de sección cuadrada fijado en una base cuadrada de acero que le sirve de asiento para su fijación a la fundación de concreto (mediante pernos y tuercas). Está construido en acero de 3 mm de espesor y un acabado fondeado anticorrosivo con cromato de zinc y esmaltado en color negro. Su base tiene un orificio central que le permite el cableado para el alumbrado.

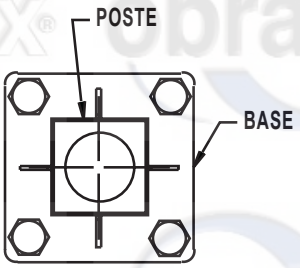

Vista en Planta

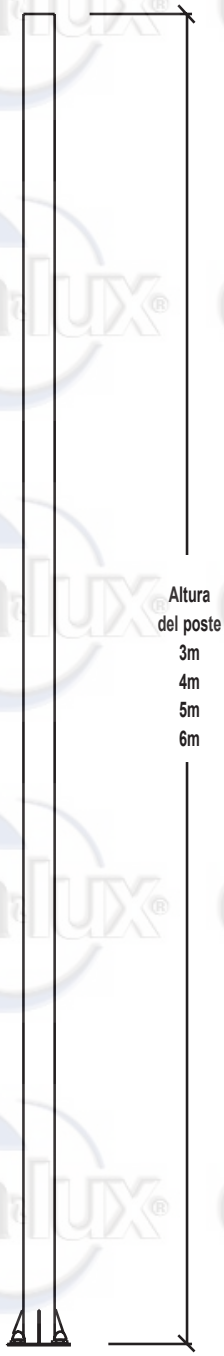

Poste Cuadrado

+ 58 (212) 532.0595 Master
ventas@obralux.com - www.obralux.com

Poste Cuadrado

Detalles de la base, perno y cubretuercas.

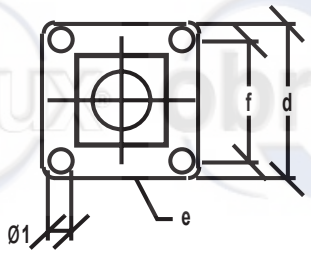

Base

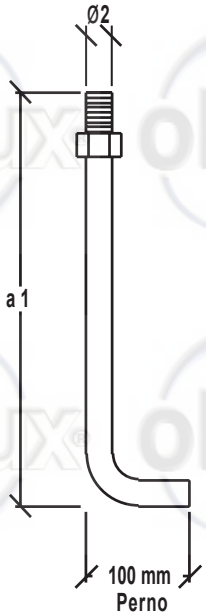

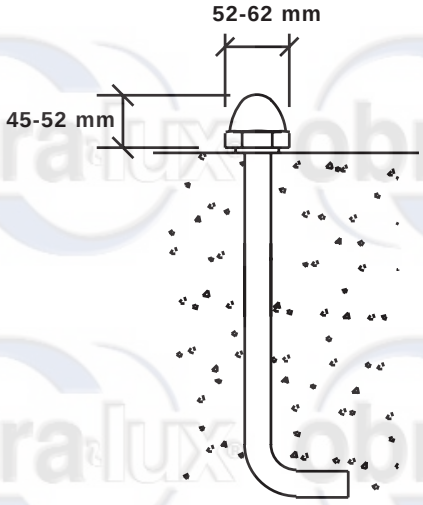

Cubretuercas

Dimensiones

Poste	Base					Pernos
h (m)	e (mm)	Ø1 (mm)	f (mm)	d (mm)	a1 (mm)	Ø2 (pulgadas)
3	6	21	140	200	400	3/4"
4	6	21	140	200	400	3/4"
5	8	26	210	280	900	1"
6	8	26	210	280	900	1"

h (m) Altura de poste
e (mm) Espesor de la base
Ø1 (mm) Diámetro orificio de entrada del perno
F (mm) Distancia entre orificos

d (mm) Largo y ancho de base
a1 (mm) Largo del perno de anclaje
Ø2 (Pulgadas) Diámetro del perno

+ 58 (212) 532.0595 Master
ventas@obralux.com - www.obralux.com

Poste Tubular

Poste Tubular de una sección fijado en una base cuadrada de acero que le sirve de asiento para su fijación a la fundación de concreto (mediante pernos y tuercas). Su diámetro es de 72 mm con espesor de 2,6mm y tiene un acabado fondeado con anticorrosivo cromato de zinc y esmaltado en color verde. La base tiene un orificio central que le permite el cableado para el alumbrado.

Vista en Planta

Altura
del poste
2,0m
2,5m
3,0m
3,5m
4,0m

Poste tubular

+ 58 (212) 532.0595 Master
ventas@obralux.com - www.obralux.com

Poste Tubular

Detalles de la base, perno y cubretuercas.

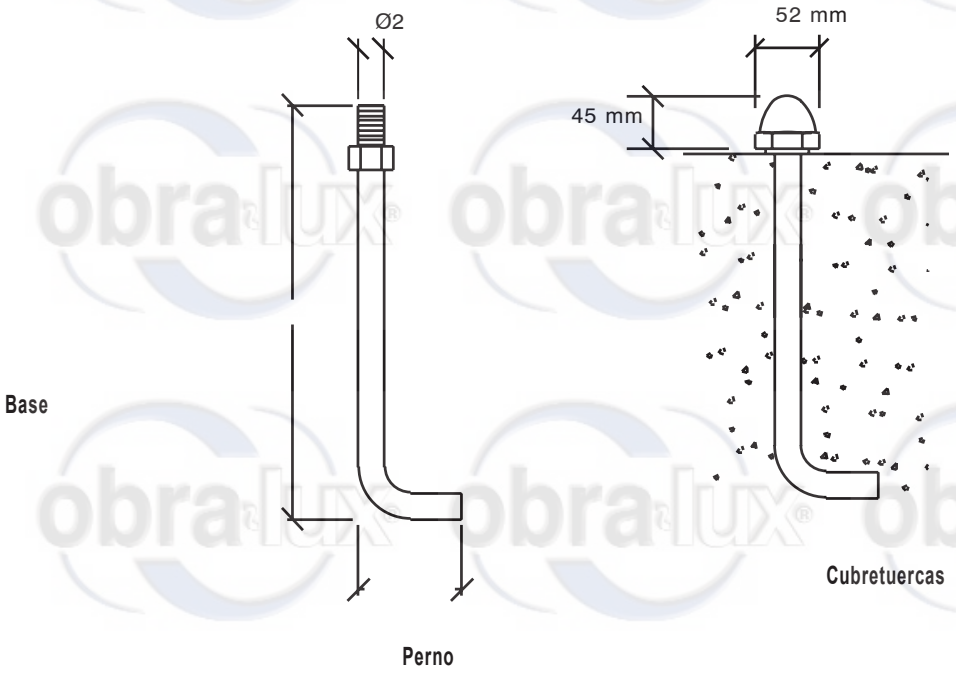

Dimensiones

Poste	Base					Pernos
h (m)	e (mm)	Ø1 (mm)	f (mm)	d (mm)	a1 (mm)	Ø2 (pulgadas)
2,0	6	21	140	200	400	3/4"
2,5	6	21	140	200	400	3/4"
3,0	6	21	140	200	400	3/4"
3,5	6	21	140	200	400	3/4"
4,0	6	21	140	200	400	3/4"

h (m) Altura de poste
e (mm) Espesor de la base
Ø1 (mm) Diámetro orificio de entrada del perno
f (mm) Distancia entre orificos
d (mm) Largo y ancho de base
a1 (mm) Largo del perno de anclaje
Ø2 (Pulgadas) Diámetro del perno

+ 58 (212) 532.0595 Master
ventas@obralux.com - www.obralux.com

Poste Clásico

Poste Clásico de doble sección tubular con base de transición de fundición construido con un acabado fondeado anticorrosivo de zinc y esmaltado en color negro. El diámetro de la mayor sección es de 7 5/8" y el de menor sección es de 3", con tope para la fijación de la luminaria de 1 1/4". Está fijado en una base cuadrada de acero que le sirve de asiento para su fijación a la fundación de concreto mediante pernos y tuercas. Su base tiene un orificio central que le permite el cableado para el alumbrado.

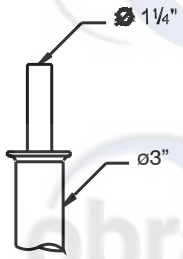

Detalle del tope

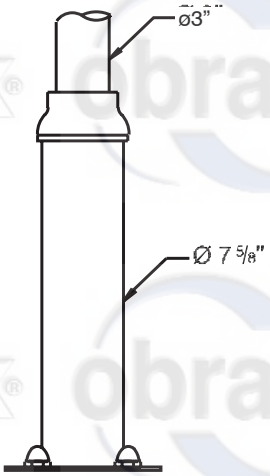

Detalle del manguito

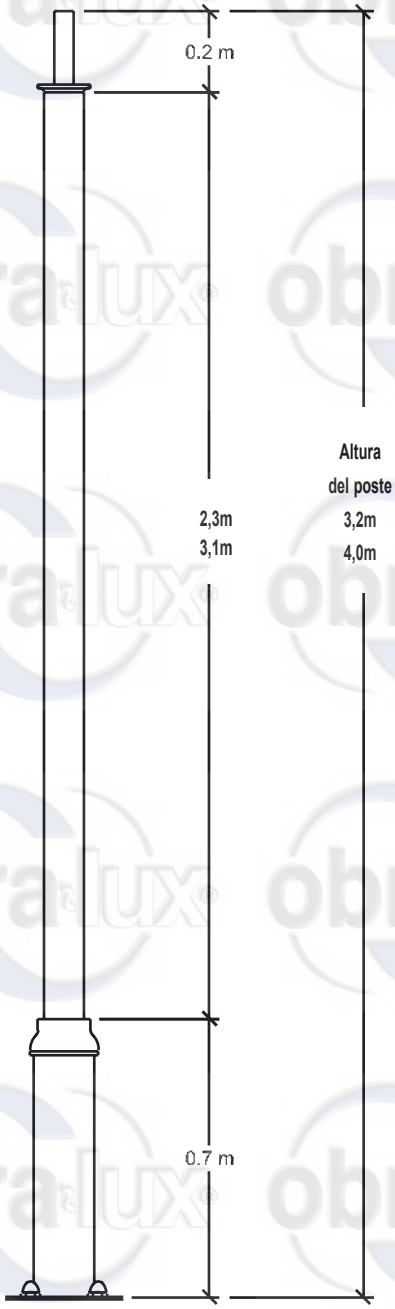

Poste clasico

+ 58 (212) 532.0595 Master
ventas@obralux.com - www.obralux.com

Poste Clásico

Detalles de la base, perno y cubretuercas.

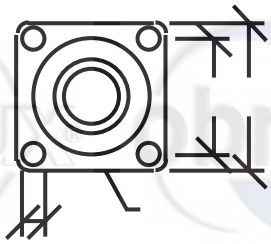

Base

Perno

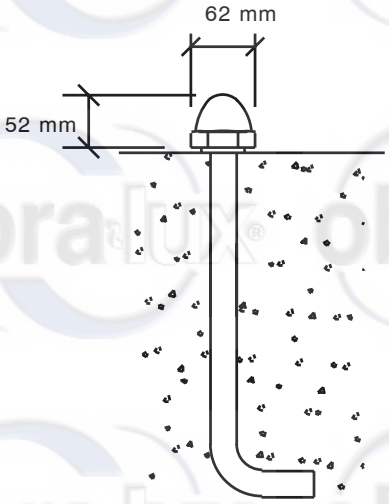

Cubretuercas

Dimensiones

Poste	Base				Pernos	
h (m)	e (mm)	Ø1 (mm)	f (mm)	d (mm)	a1 (mm)	Ø2 (pulgadas)
3,2	10	26	250	320	400	1"
4,o	10	26	250	320	400	1"

h (m) Altura de poste
e (mm) Espesor de la base
Ø1 (mm) Diámetro orificio de entrada del perno
f (mm) Distancia entre orificos

d (mm) Largo y ancho de base
a1 (mm) Largo del perno de anclaje
Ø2 (Pulgadas) Diámetro del perno

+ 58 (212) 532.0595 Master
ventas@obralux.com - www.obralux.com

Poste Boulevard

Poste Boulevard de doble sección tubular con tres aros decorativos con un acabado fondeado anticorrosivo de zinc y esmaltado en color negro. El diámetro de la mayor sección es de 7 5/8" y el de menor sección es de 4", con tope para la fijación de la luminaria de 1 1/4 ", con aro superior decorativo. Está fijado en una base cuadrada de acero que le sirve de asiento para su fijación a la fundación de concreto mediante pernos y tuercas. Su base tiene un orificio central que le permite el cableado para el alumbrado.

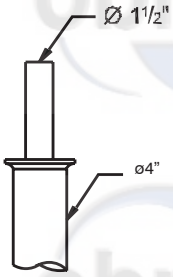

Detalle del tope

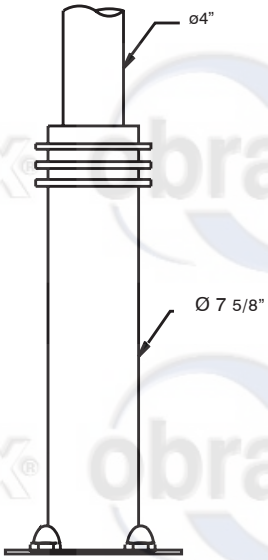

Detalle de base y manguito

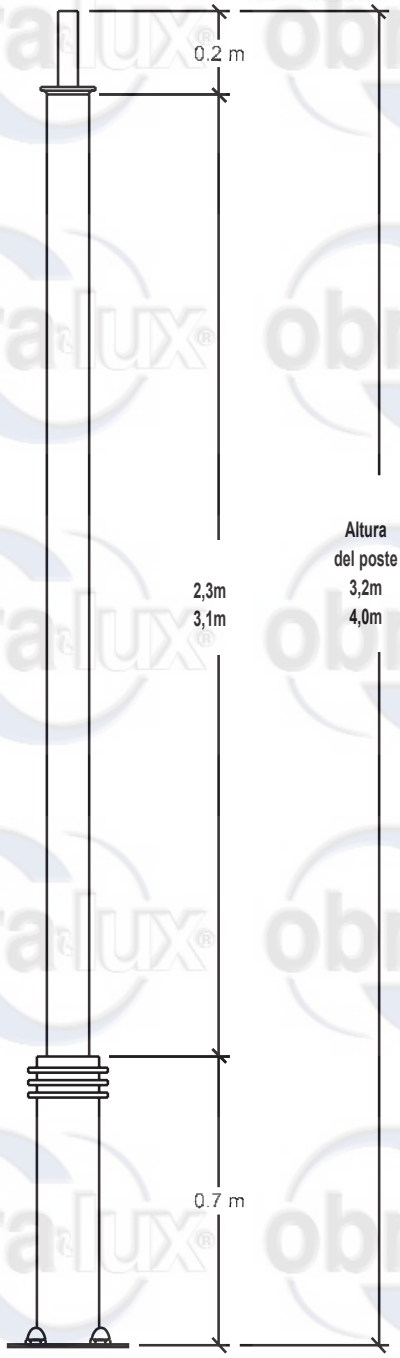

Poste boulevard

+ 58 (212) 532.0595 Master
ventas@obralux.com - www.obralux.com

Poste Boulevard

Detalles de la base, perno y cubretuercas.

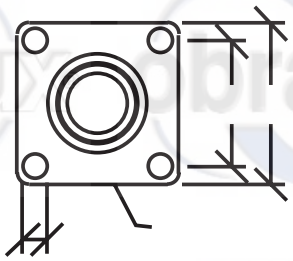

Base

Perno

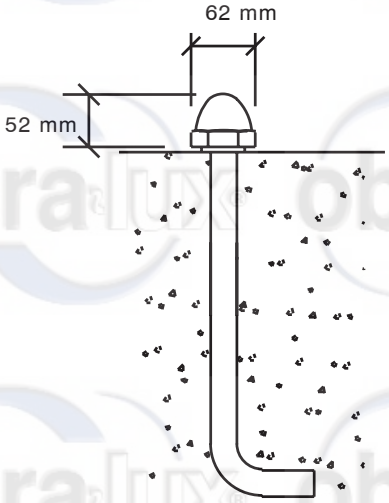

Cubretuercas

Dimensiones

Poste	Base				Pernos	
h (m)	e (mm)	Ø1 (mm)	f (mm)	d (mm)	a1 (mm)	Ø2 (pulgadas)
3,2	10	26	250	320	400	1"
4,0	10	26	250	320	400	1"

h (m) Altura de poste
e (mm) Espesor de la base
Ø1 (mm) Diámetro orificio de entrada del perno
f (mm) Distancia entre orificos

d (mm) Largo y ancho de base
a1 (mm) Largo del perno de anclaje
Ø2 (Pulgadas) Diámetro del perno

+ 58 (212) 532.0595 Master
ventas@obralux.com - www.obralux.com